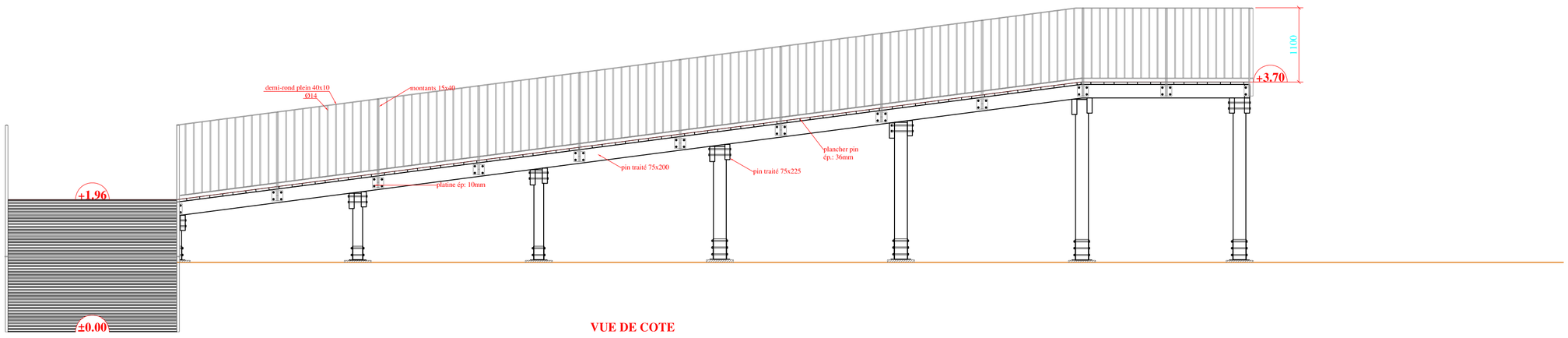


VUE DE COTE

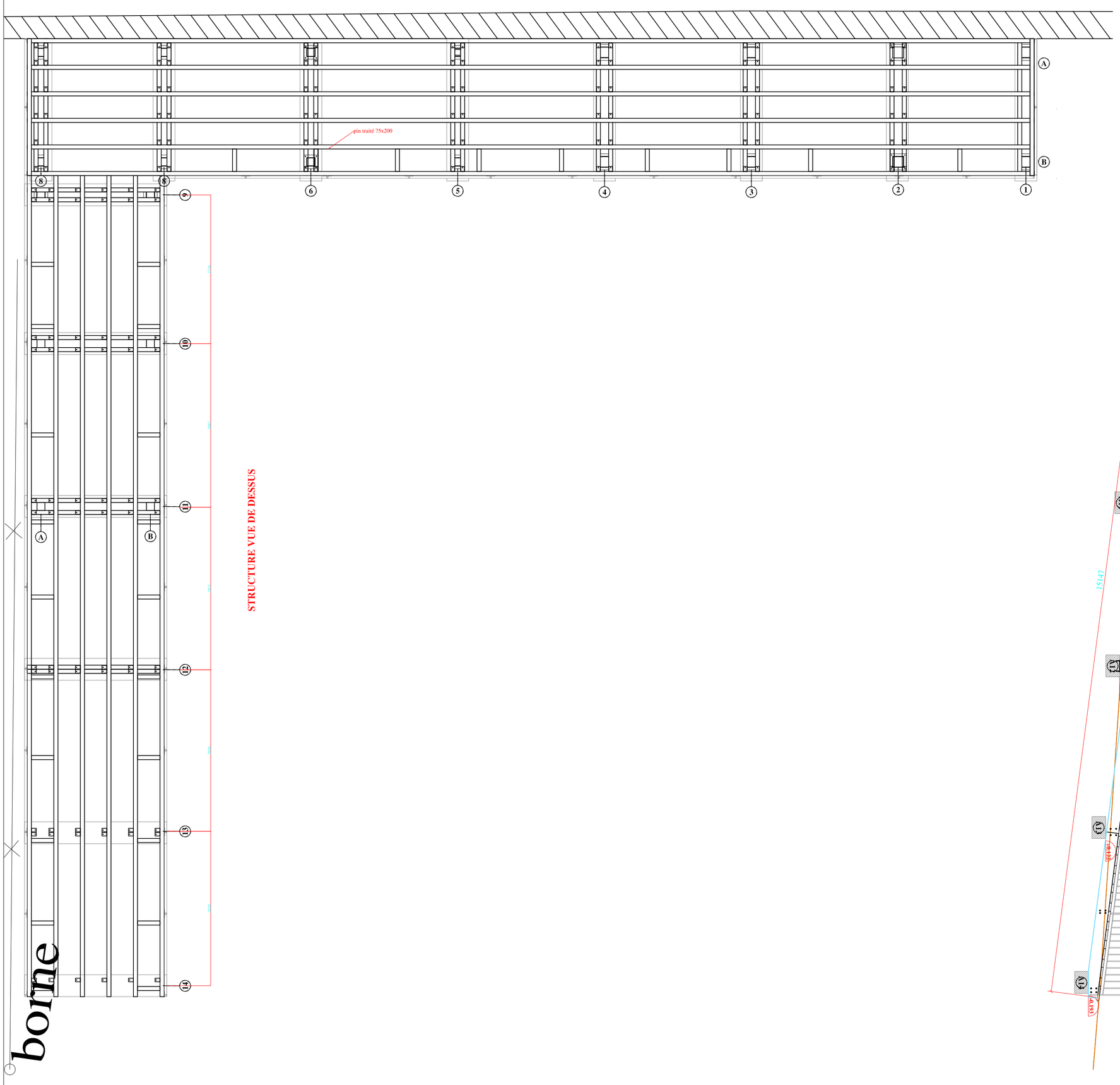


STRUCTURE VUE DE DESSUS

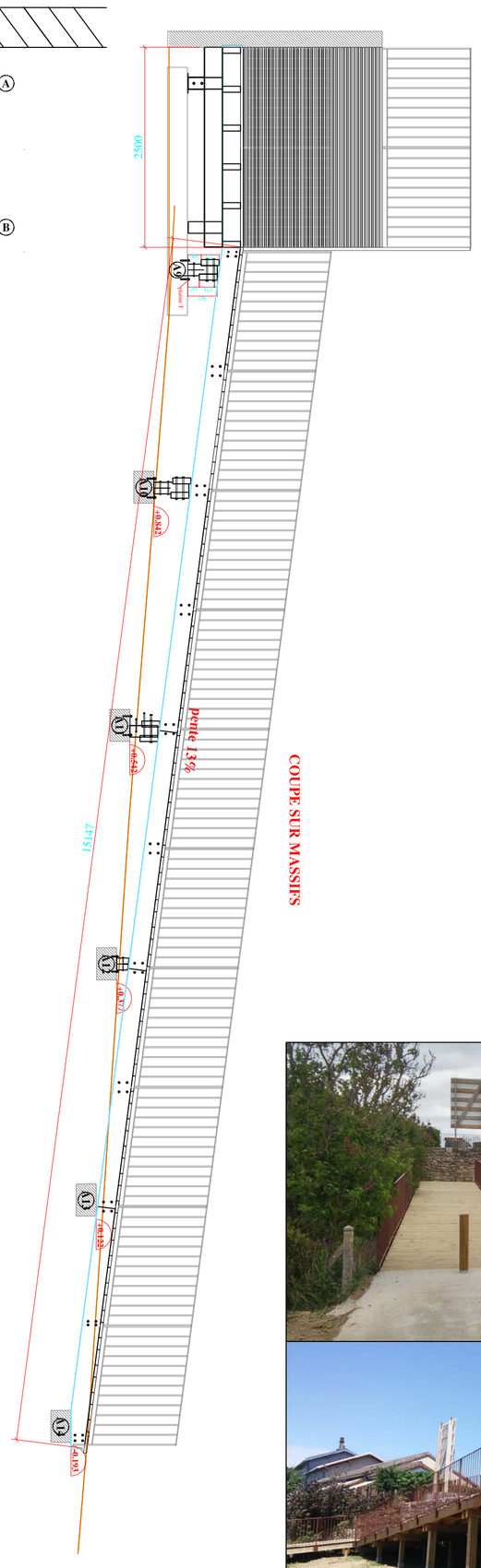


COUPE SUR MASSIFS

COUPE SUR MASSIFS A

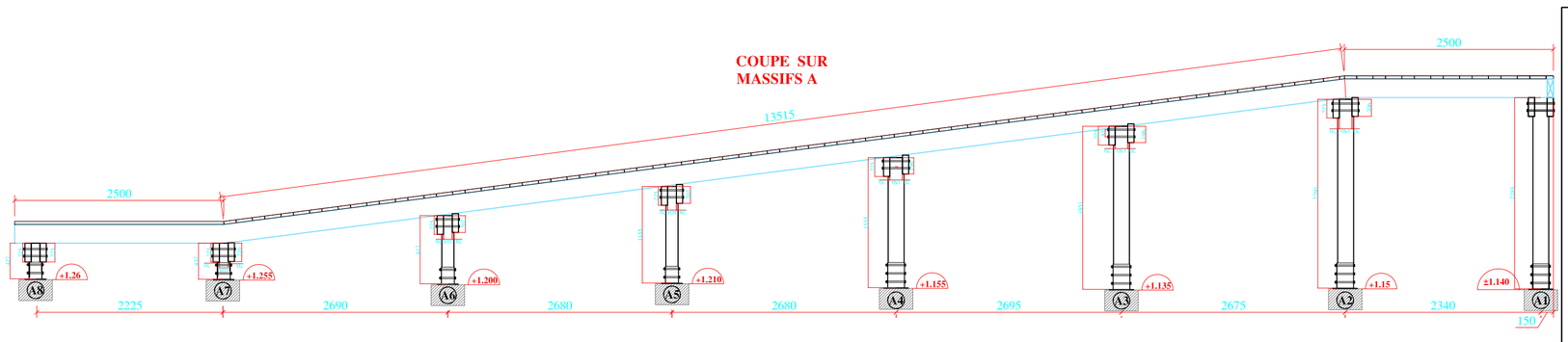


COUPE SUR MASSIF B

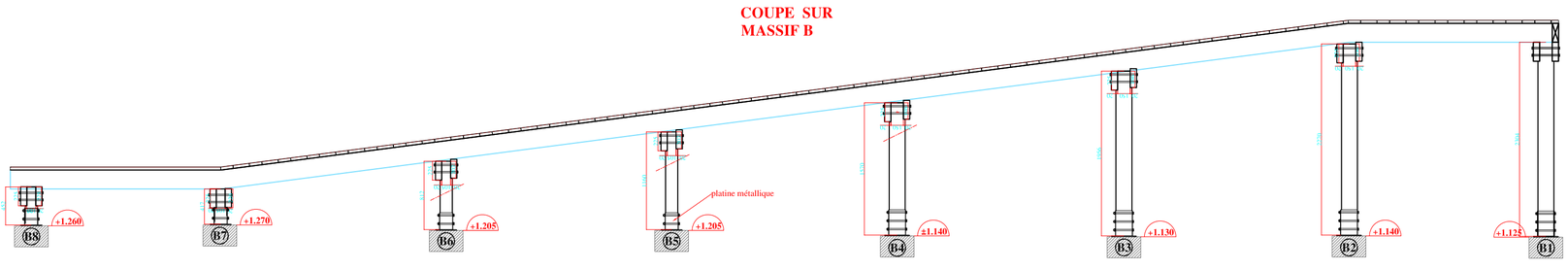


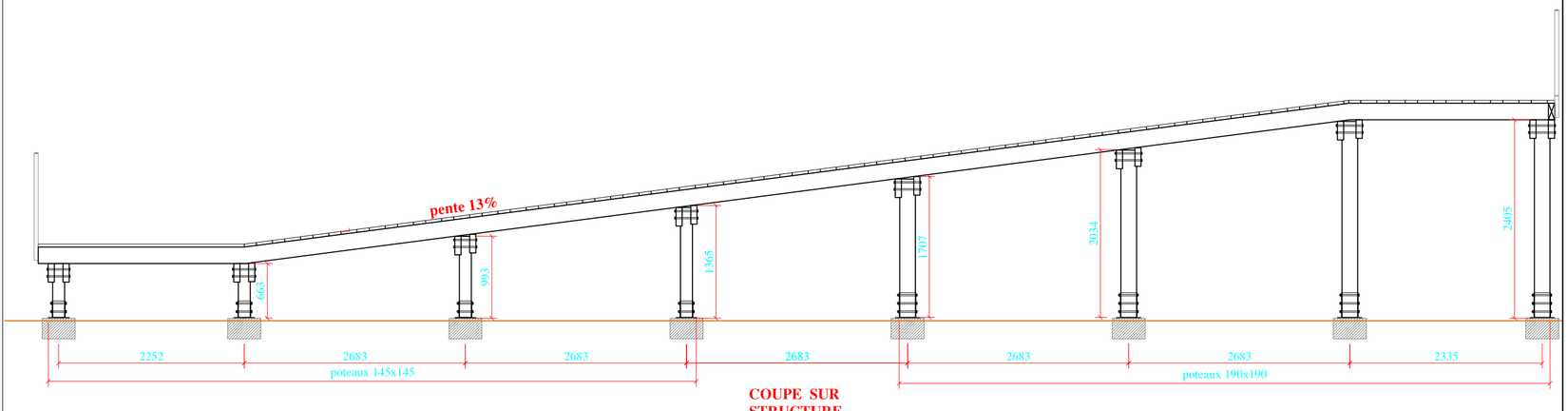


COUPE SUR STRUCTURE

BOIS LOISIRS CRÉATIONS

**SPECIALISTE DU BOIS POUR LES PARCS ET JARDINS**

**FABRICATIONS SUR MESURES**


LA CERISERAIE - 44850 SAINT MARS DU DESERT
Tel : 02 40 52 77 29 Fax : 02 40 52 77 63


| MAITRE D'OUVRAGE | MAITRE D'OEUVRE |
|---|---|
| Commune de LES CARS | SOCIETE ALUPA |
| Place de la mairie | 38, rue F. Chénieux |
| 87230 LES CARS | 87000 LIMOGES |

| | |
|---|---|
| **désignation** | Aménagement de la liaison piétonne est-ouest |

| | | | | | |
|---|---|---|---|---|---|
| **PLAN N°** | 01 | **INDICE** | DOE | **N° DE DOSSIER** | 28122 |

**date :** 11/06/18
**dessinateur :** Marie Ridel
**échelle :** 1/50

Passerelle P4

| Ind | date | modifications |
|---|---|---|
| DOE | 11/06/18 | 1 ère diffusion |