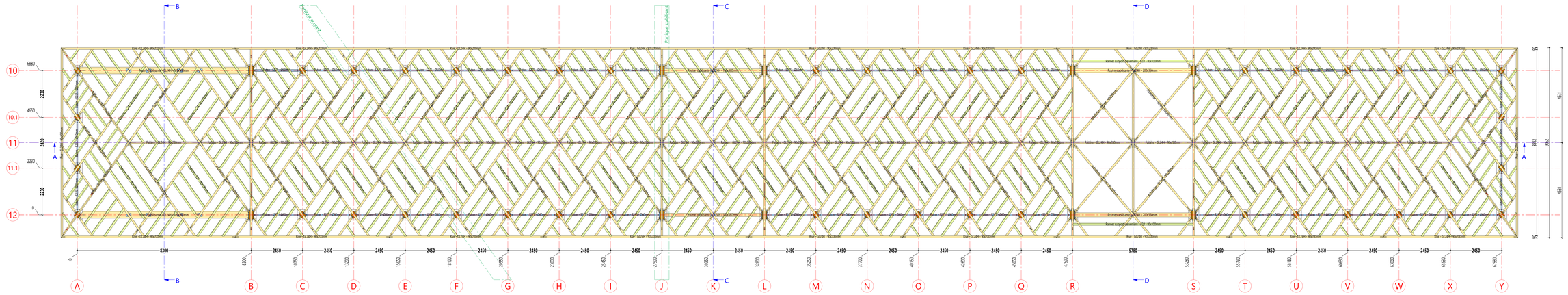

Coupe A-A

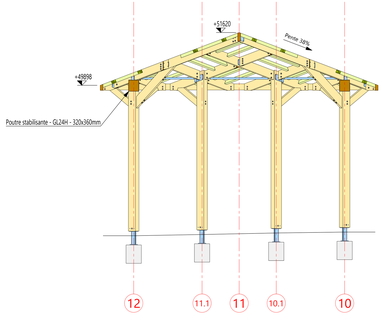

Coupe B-B : sur croupe

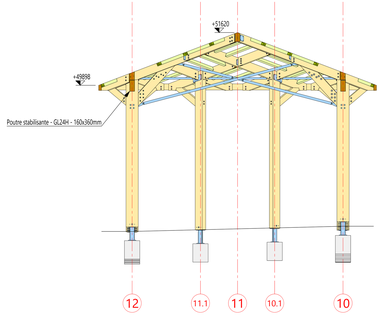

Coupe C-C : sur travée stabilisante

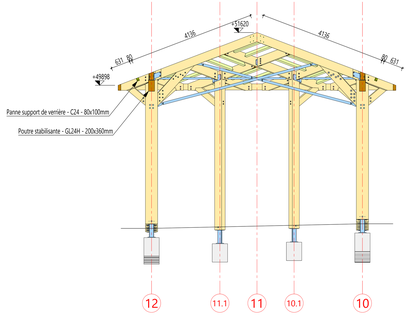

Coupe D-D : sur verrière

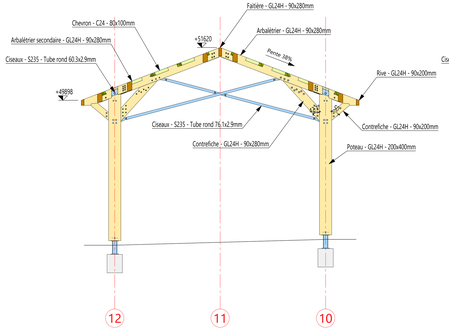

Epure du portique stabilisant

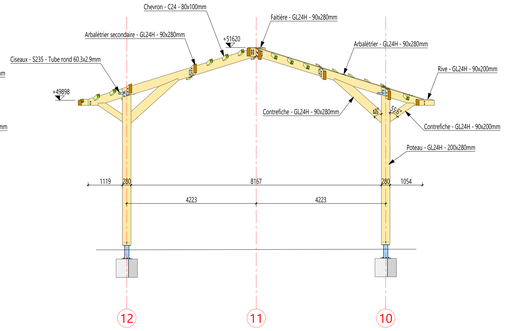

Epure du portique courant

LIM & CO
BUREAU D'ETUDES - PLANS DE EXT DE
CHARPENTE - OUVRAGES
CHAPPENTES - BOIS/ACIER BOIS
COUVERTURE - TERRASSES - PARQUET
SIRET 50 2 - 2 - 2 -