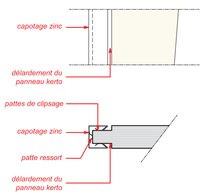

Détail capotage zinc des ailettes - 1/10

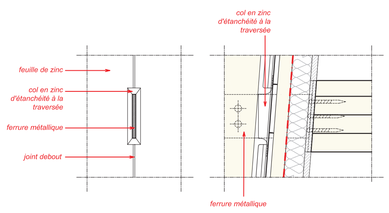

Détail traversée des ferrures métalliques - 1/10

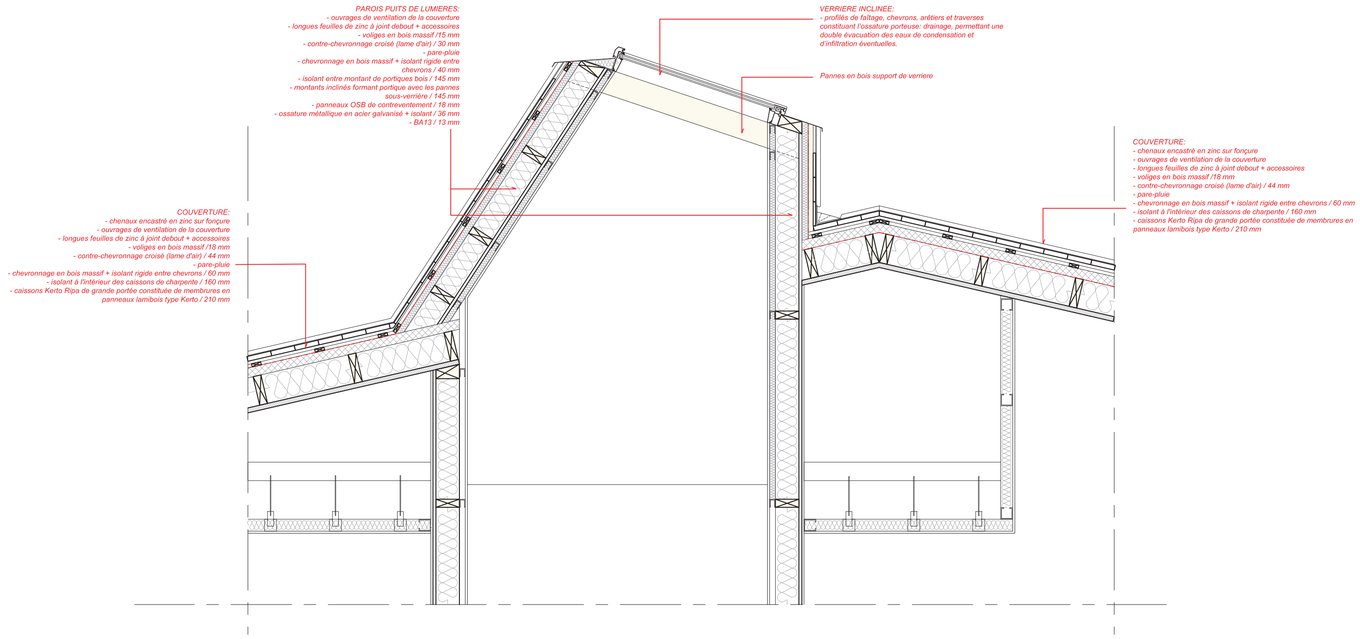

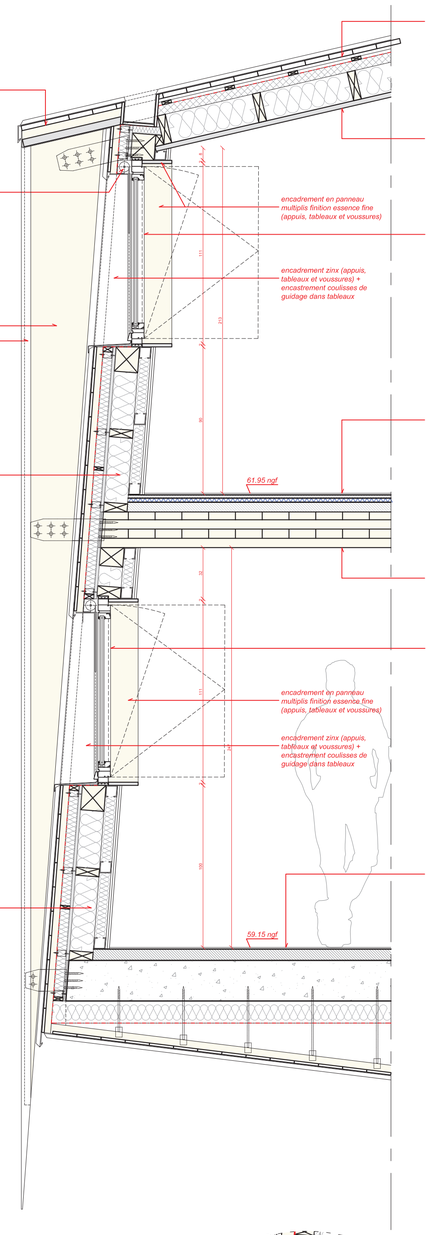

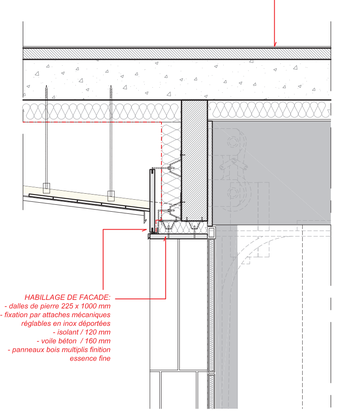

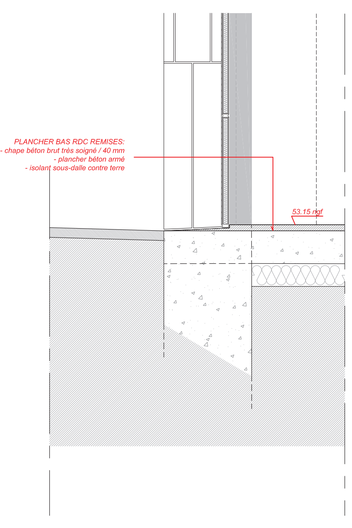

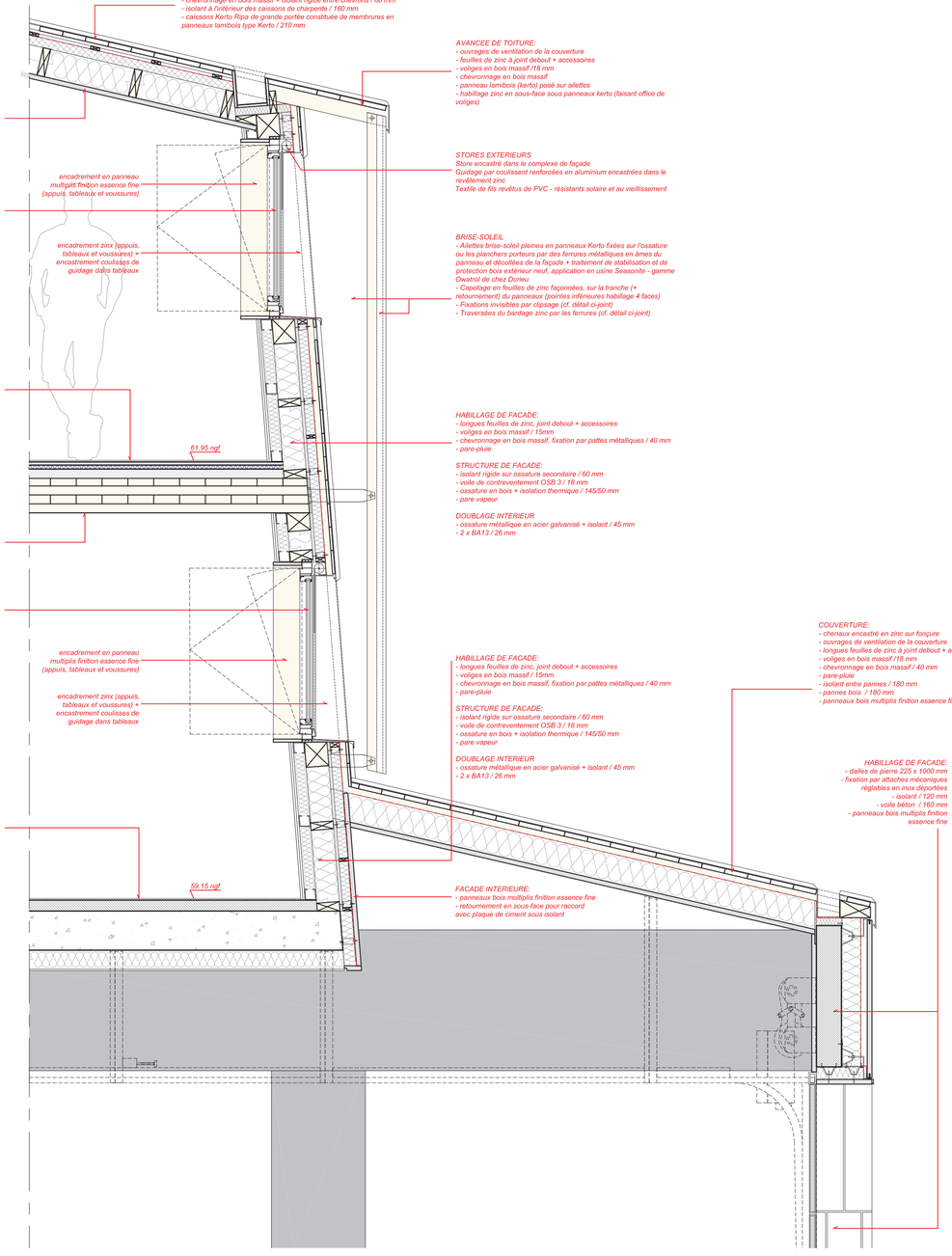

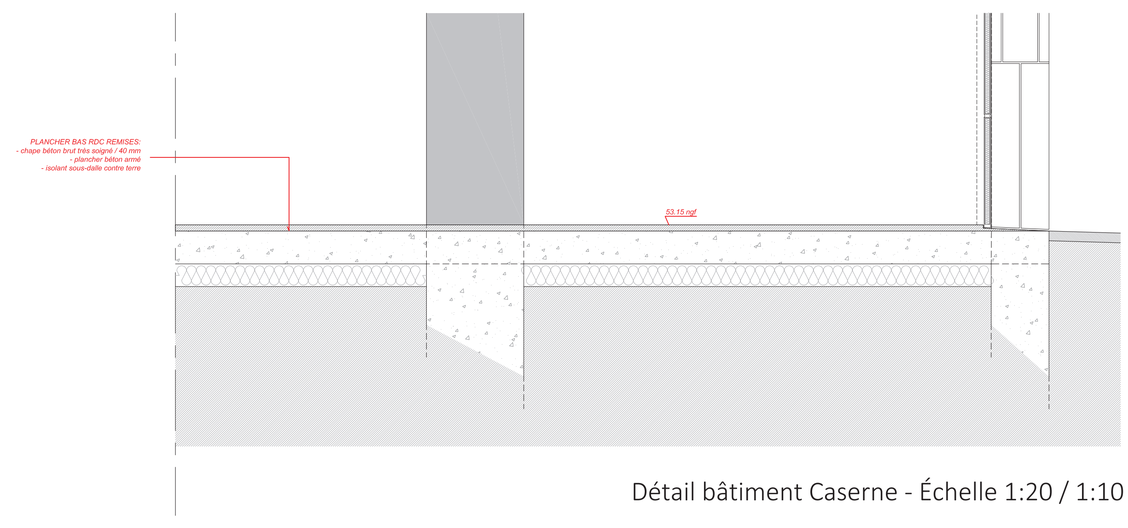

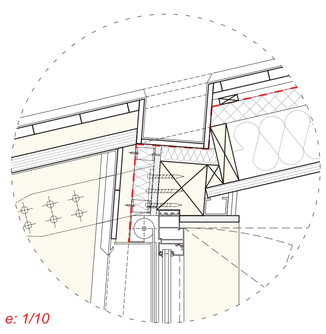

e: 1/10

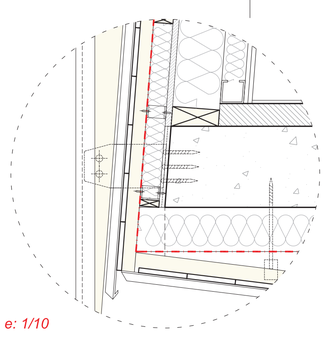

e: 1/10

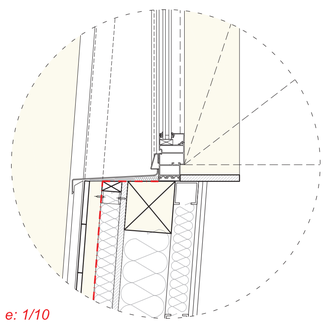

e: 1/10

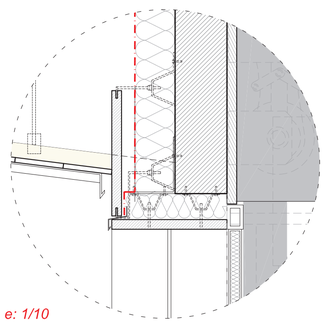

e: 1/10

Détail bâtiment Caserne - Échelle 1:20 / 1:10