20220215 - 008* - SAV Diet - Dietrich's AG : DI-TOIT Conception : 22.02.14 [x64]
10/03/2023 / 15:57:40 / Echelle: 1 : 26

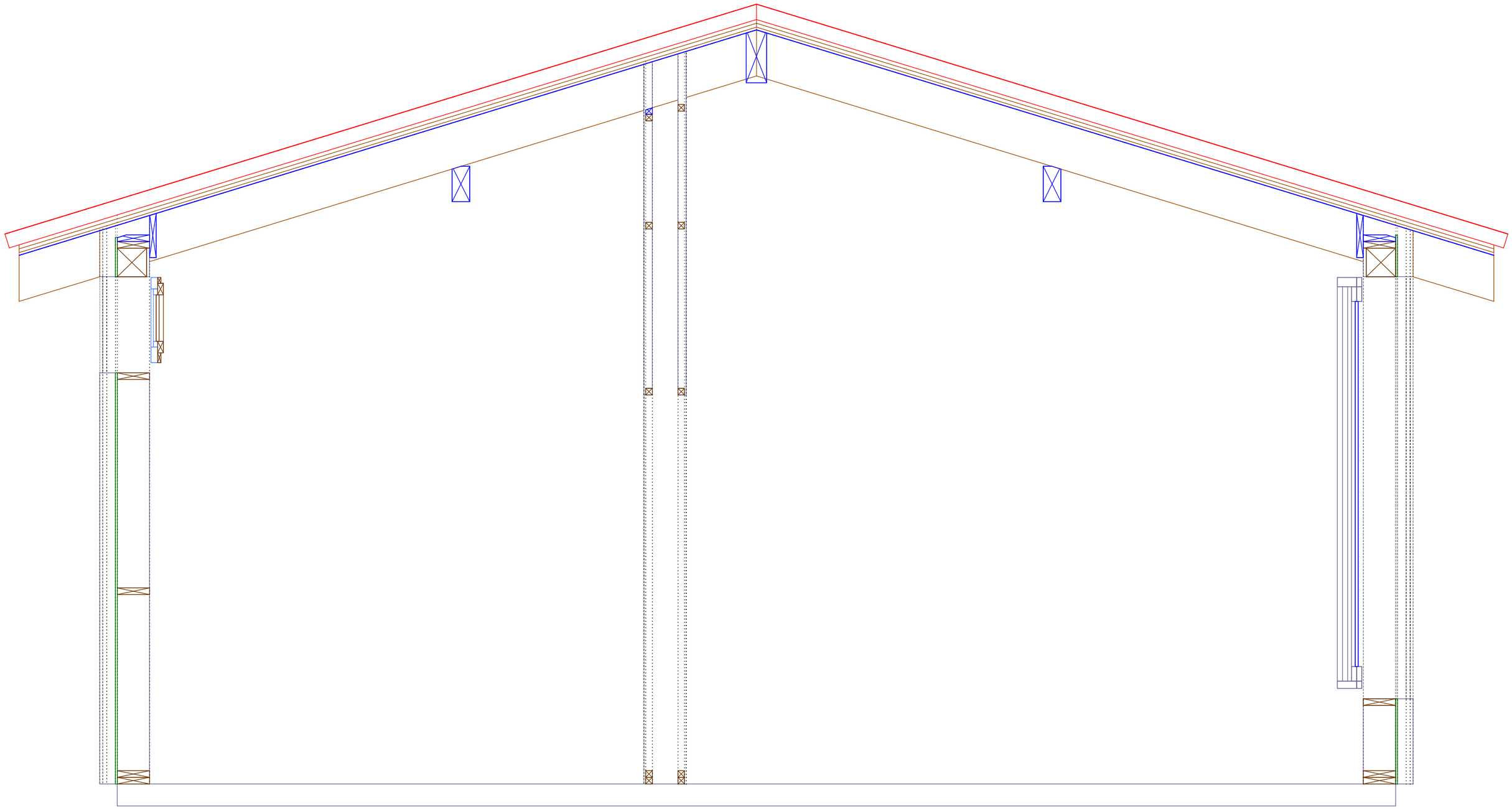

Projet : Extension MOB JACQUEMIN **Ville :** **Client : JACQUEMIN** Conçu avec les logiciels Dietrich's www.dietrichs.fr	**Impression directe** Dessiné par Sébastien MATRULLO	IND. B Créé le10/03/2023	EXE	MIALON CHARPENTE MAISON À OSSATURE BOIS