Chassis alu sur CDI | R+1

Pour création issue de secours de 90cm de passage libre

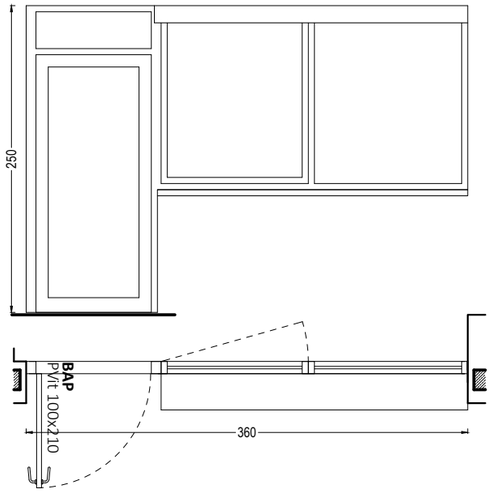

Escalier et accès

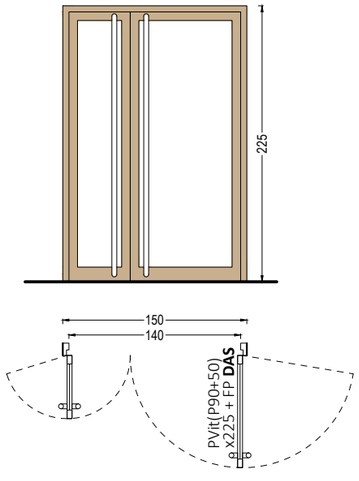

S.Travail 1 et 2

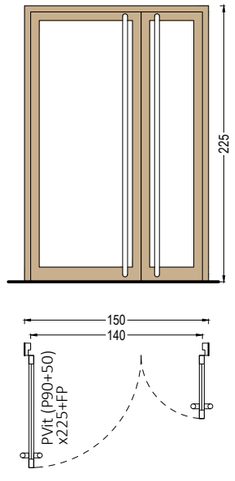

S.Travail 1,2 et Grpe 1

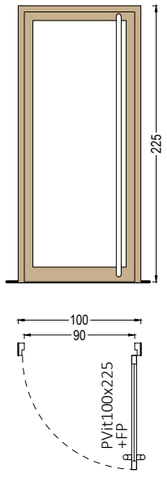

S.Grpe 2 et 3

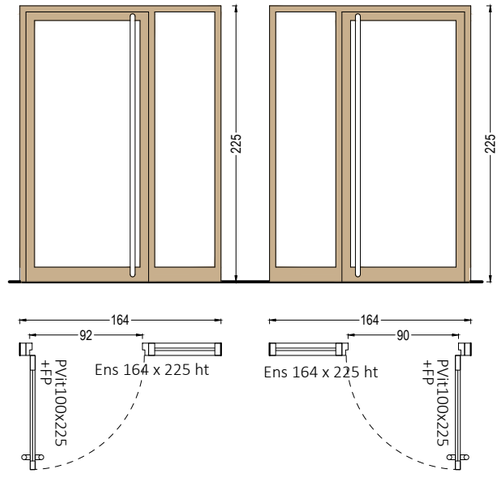

Repro

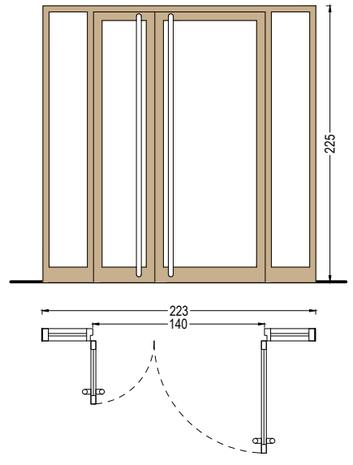

S.Travail 2 sur circulation

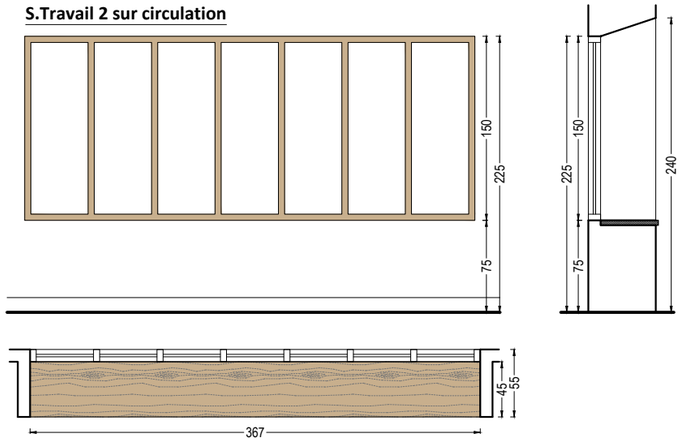

MV01 | Chassis vitré 367x150 + tablette 45 larg

S.Groupe 1 sur circulation

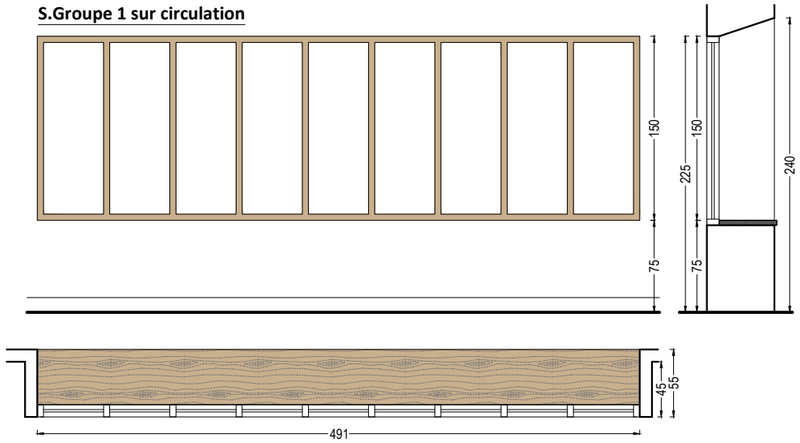

MV02 | Chassis vitré 491x150 + tablette 45 larg

S.Travail 2 sur S.Travail 1

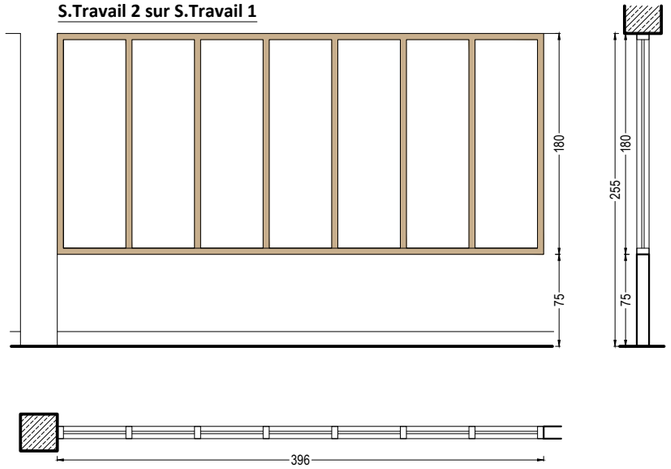

MV03 | Chassis vitré 396.5x180

S.Travail 2 sur S.Travail 1

S.Grpe 1

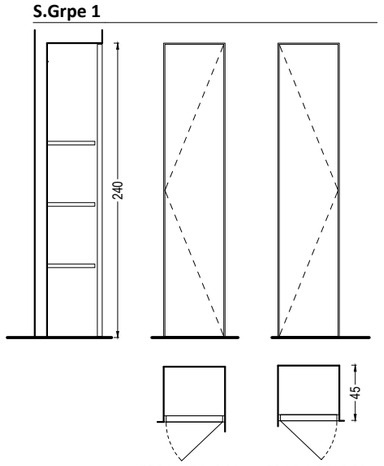

FP01 | 50x240 FP01 | 50x240

S.Grpe 3

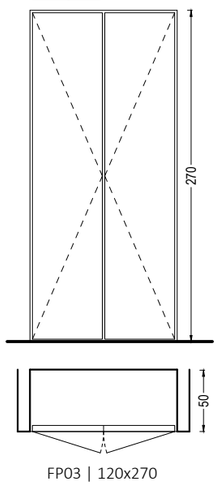

FP03 | 120x270

Elec PF1/2H

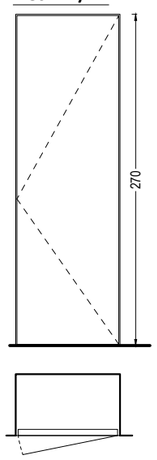

FP04 | 85x270