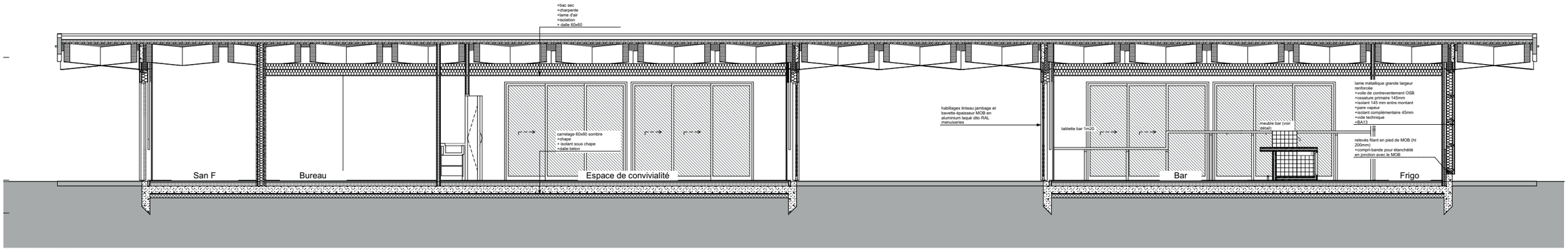
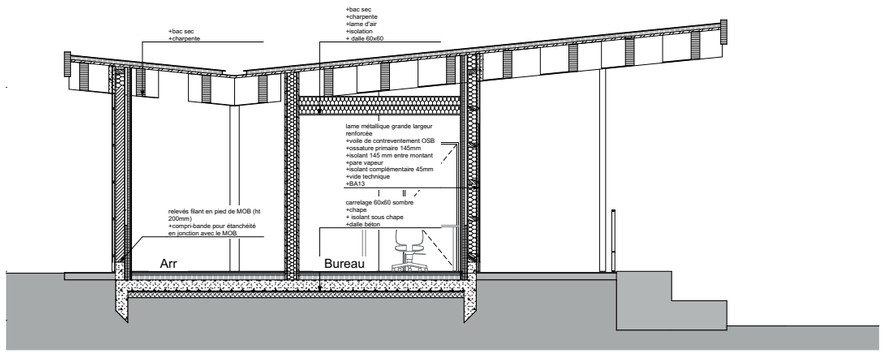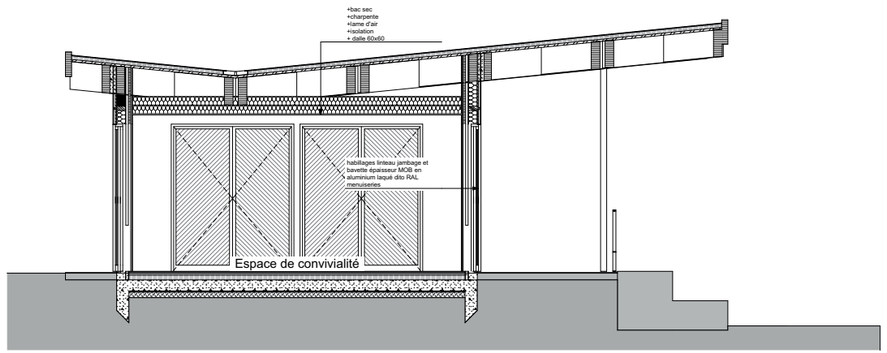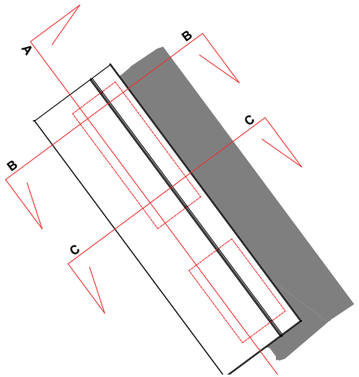
Coupe A *éch:1/50°*