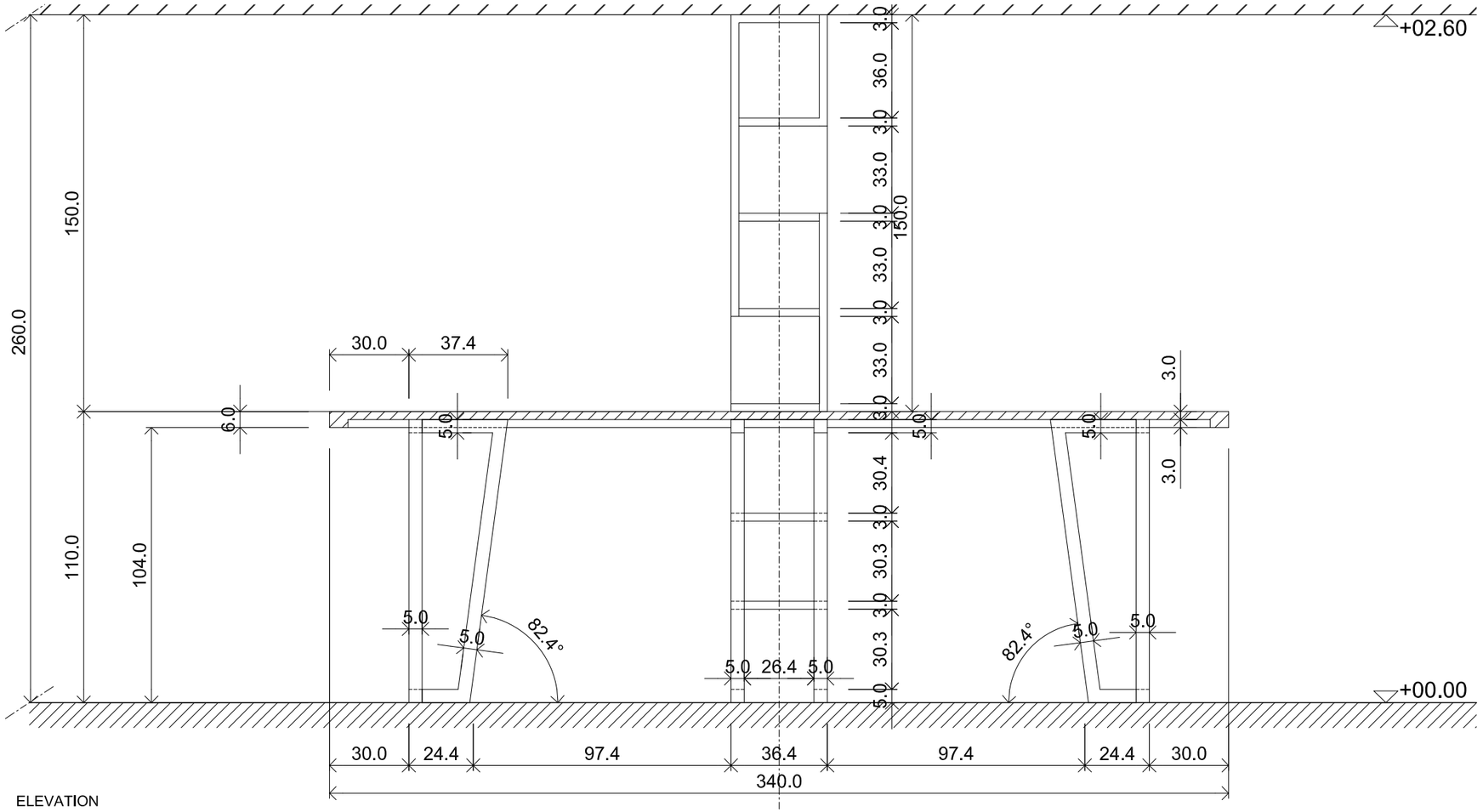

ELEVATION

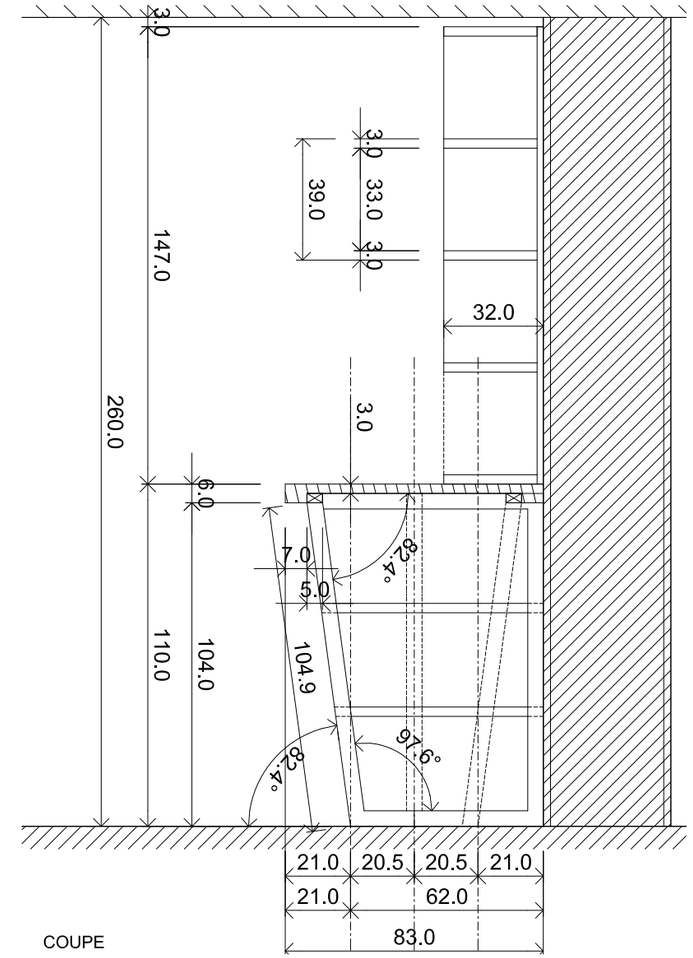

COUPE

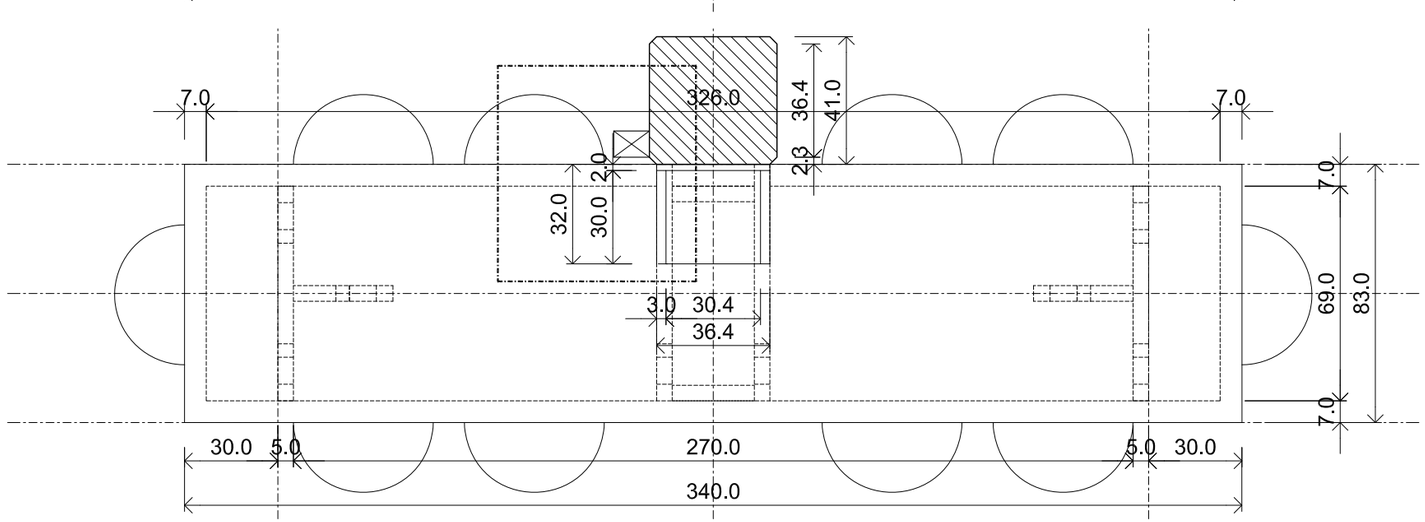

PLAN

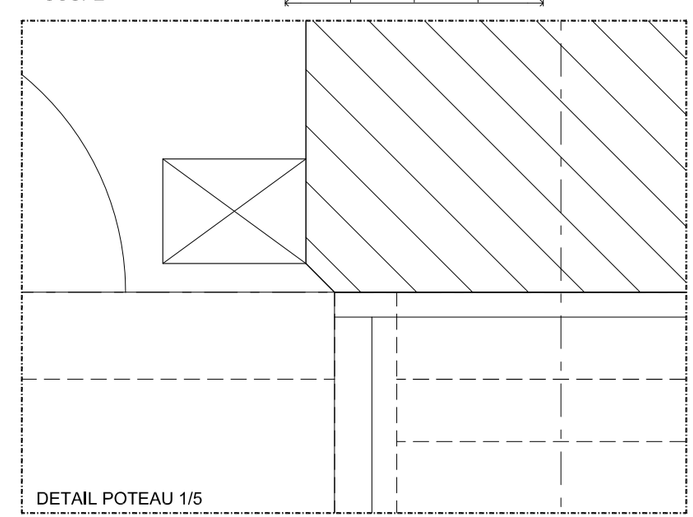

DETAIL POTEAU 1/5

MANGE DEBOUT - Option intérieur chanfrein
Plan et vue de face

AMENAGEMENT DE L'AGENCE EVEA
Mobilier issu de fenêtres surcyclées