MAISON DE LA FORÊT

éléments courants de charpente
échelle 1/50ème

A arbalétrier
B éléments de sous-tension
C ferme sous-tendue
D poteau coté coursive
E poteau coté faîtage

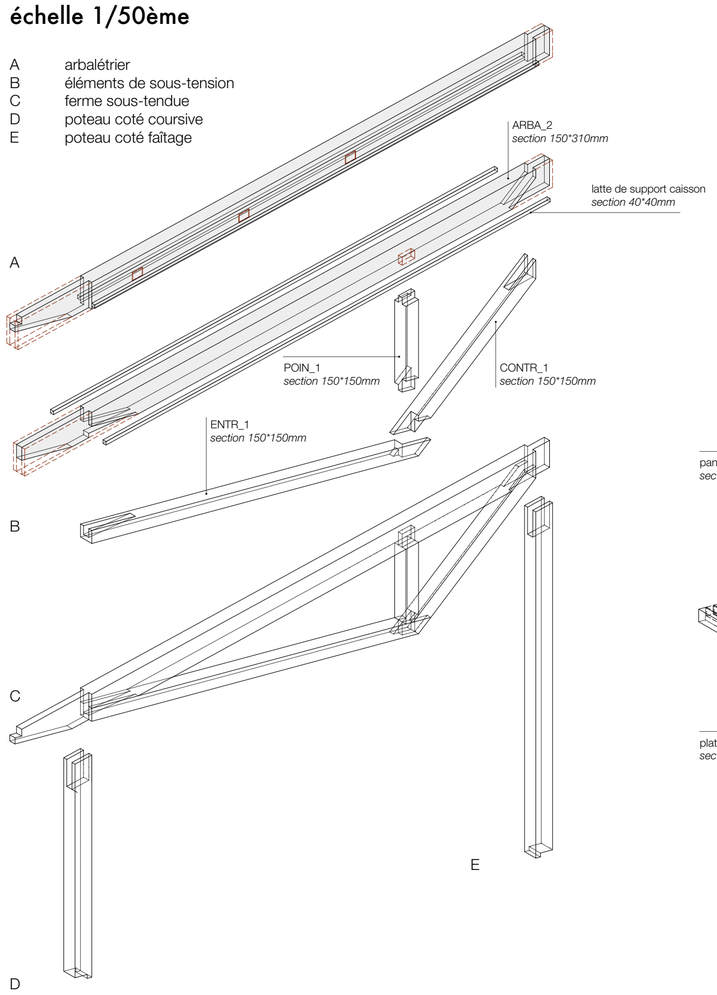

axonométrie du système constructif
échelle 1/50ème

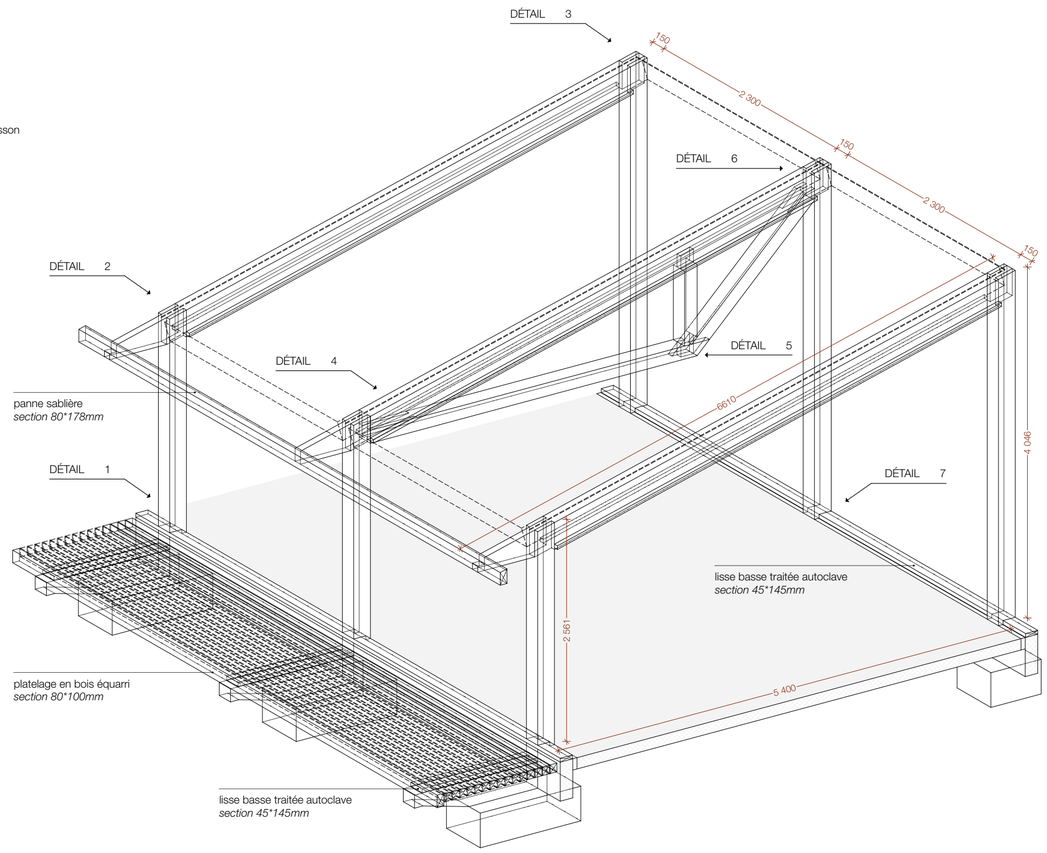

détails d'assemblage
échelle 1/20ème

DÉTAIL 4
quant. : 5 | files B-H-O-Q-U

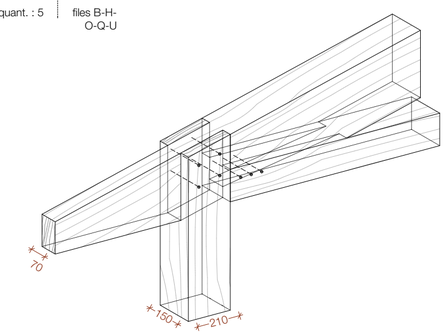

DÉTAIL 5
quant. : 5 | files B-H-O-Q-U

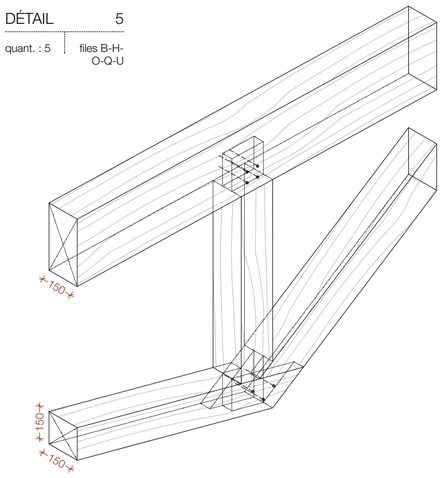

détails de charpente . échelle 1/20ème

DÉTAIL 1
quant. : 8 | coursive

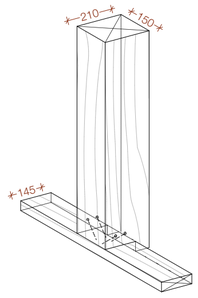

DÉTAIL 2
quant. : 12 | coursive

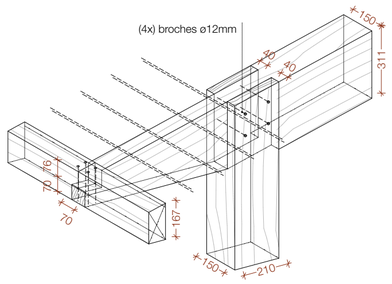

DÉTAIL 3
quant. : 9 | façade N façade E

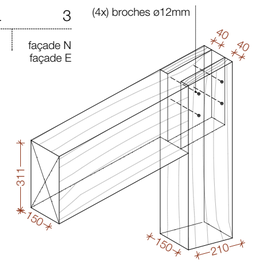

DÉTAIL 7
quant. : 12 | façade N façade E

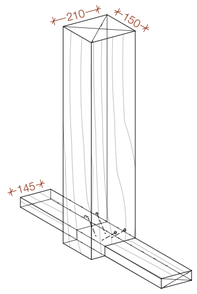

DÉTAIL 6
quant. : 5 | files B-H-O-Q-U

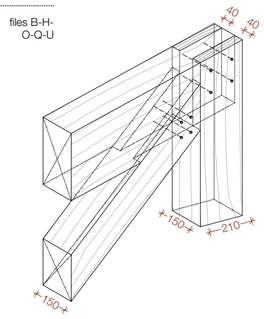

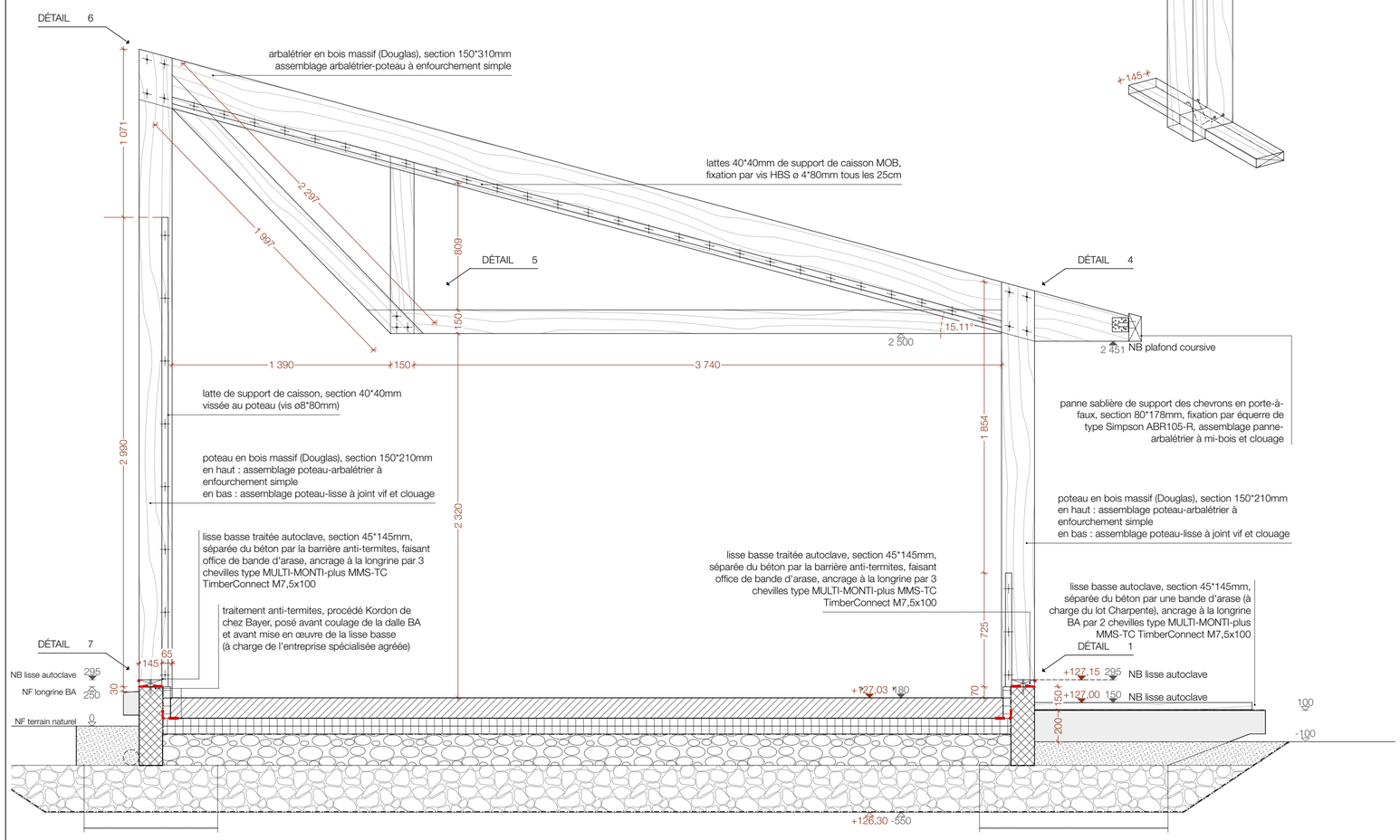

coupe sur ferme sous-tendue . échelle 1/25ème

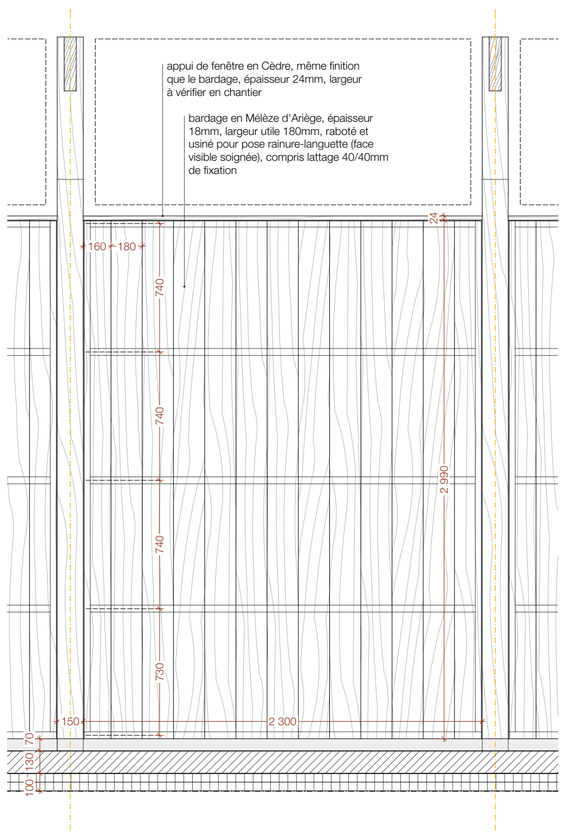

façade du bardage intérieur en Cèdre . échelle 1/25ème

PAUEMA

version du
09/2022

document
principes généraux de charpente

numéro
DOE 4.1

échelle
1:50, 1:20, 1:25

maître d'œuvre
pauline chauvet + emanuele moro
architectes

09 52 54 91 28
pauem.atelier@gmail.com

34bis, rue armagnac
11000 carcassonne

le présent document est propriété intellectuelle de l'auteur ; sa reproduction, totale ou partielle, sans autorisation préalable est sanctionnée par la loi (art. L. 111-1, L. 335-2 et -3 du code de propriété intellectuelle)