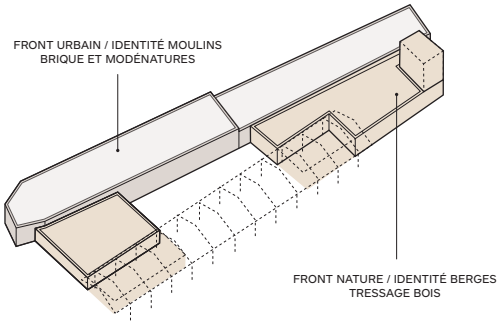

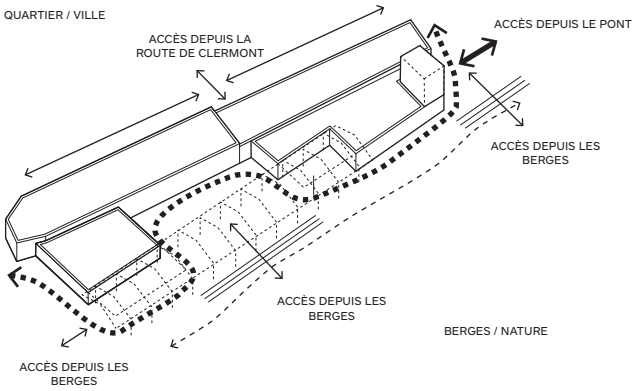

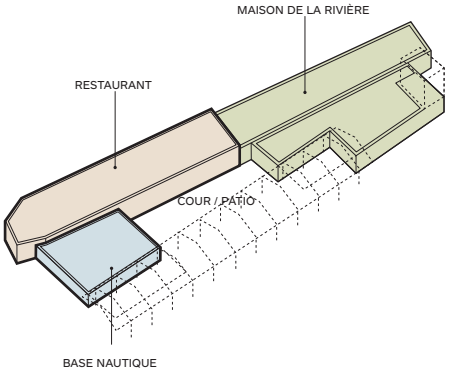

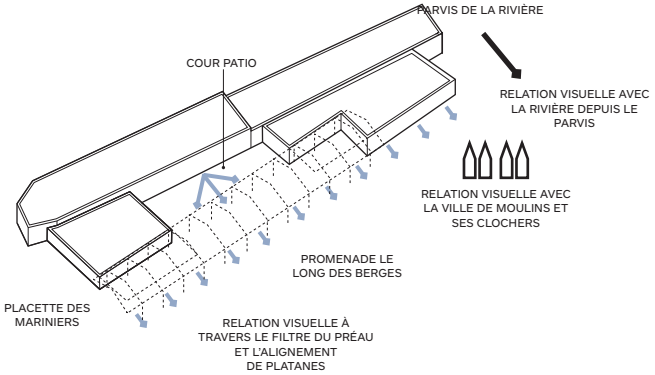

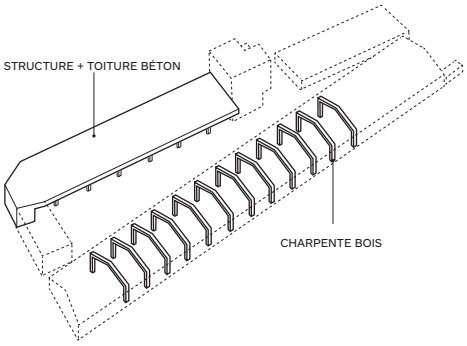

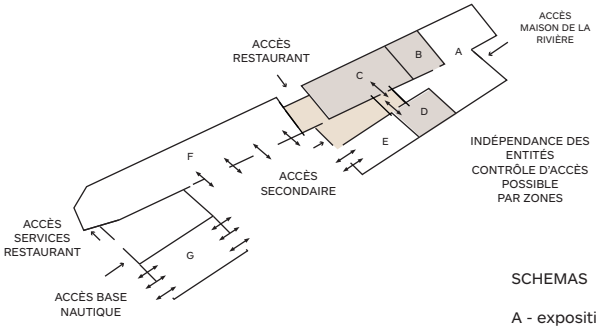

SCHEMAS

A - exposition / boutique
B - bureaux
C - vestiaires
D - salle multifonction
E - garage vélos
F - restaurant
G - garage canoë