ETAPES CHANTIER
TERRE

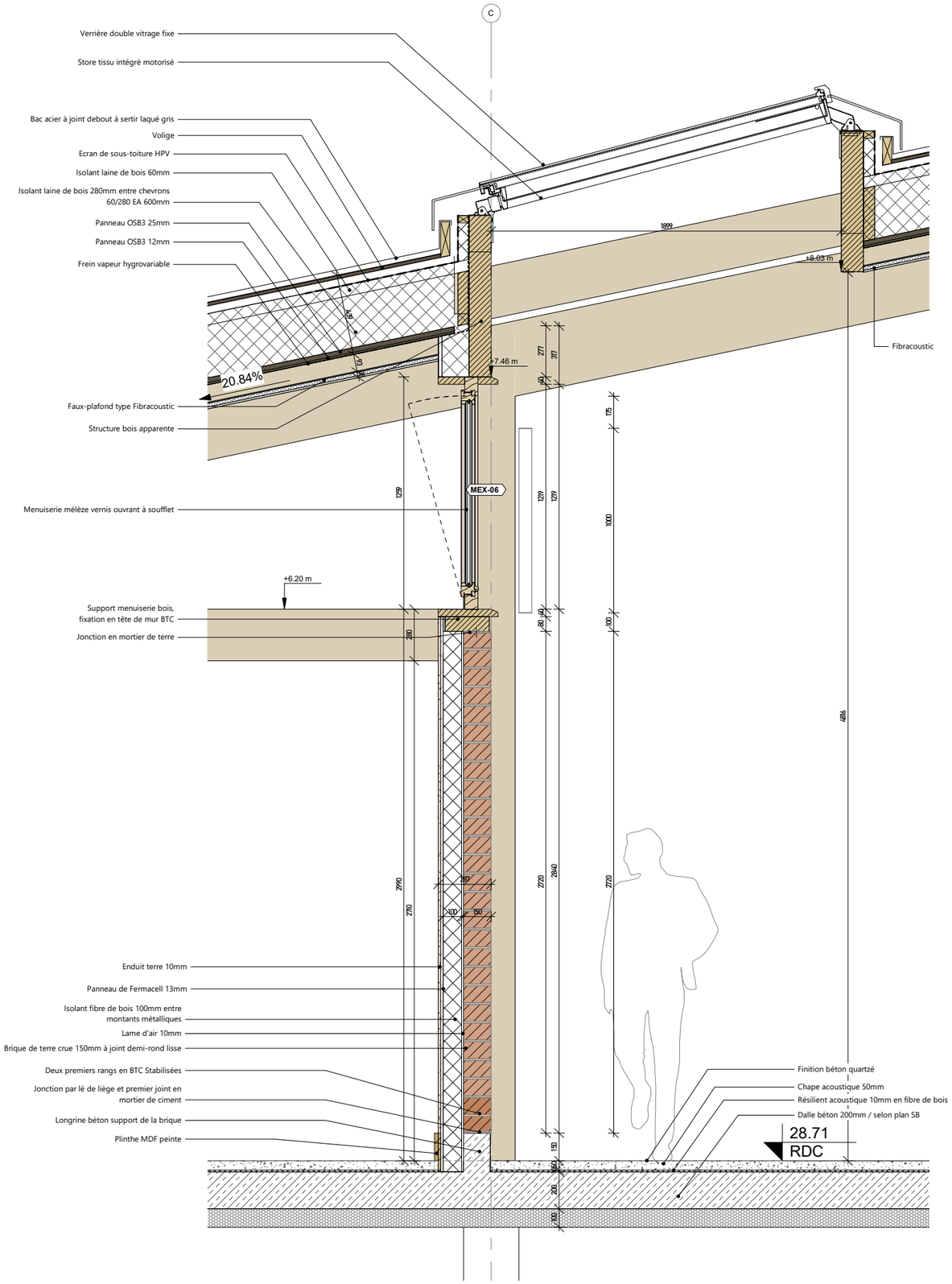

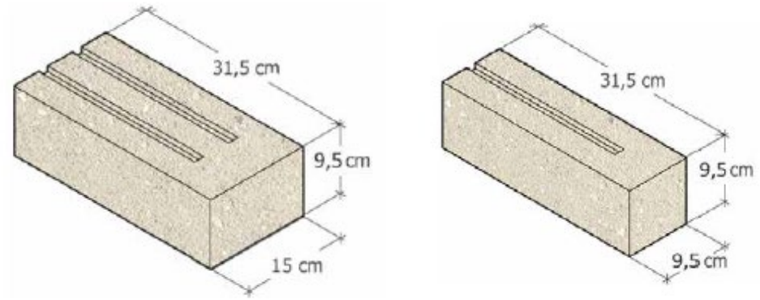

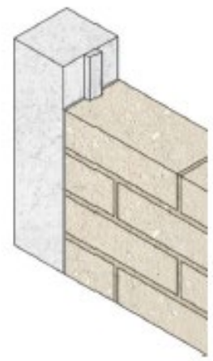

Centre Gilbert Raby, Meulan-en-Yvelines