Detail Halle 01

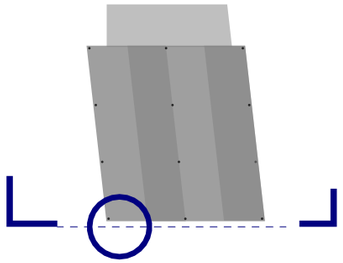

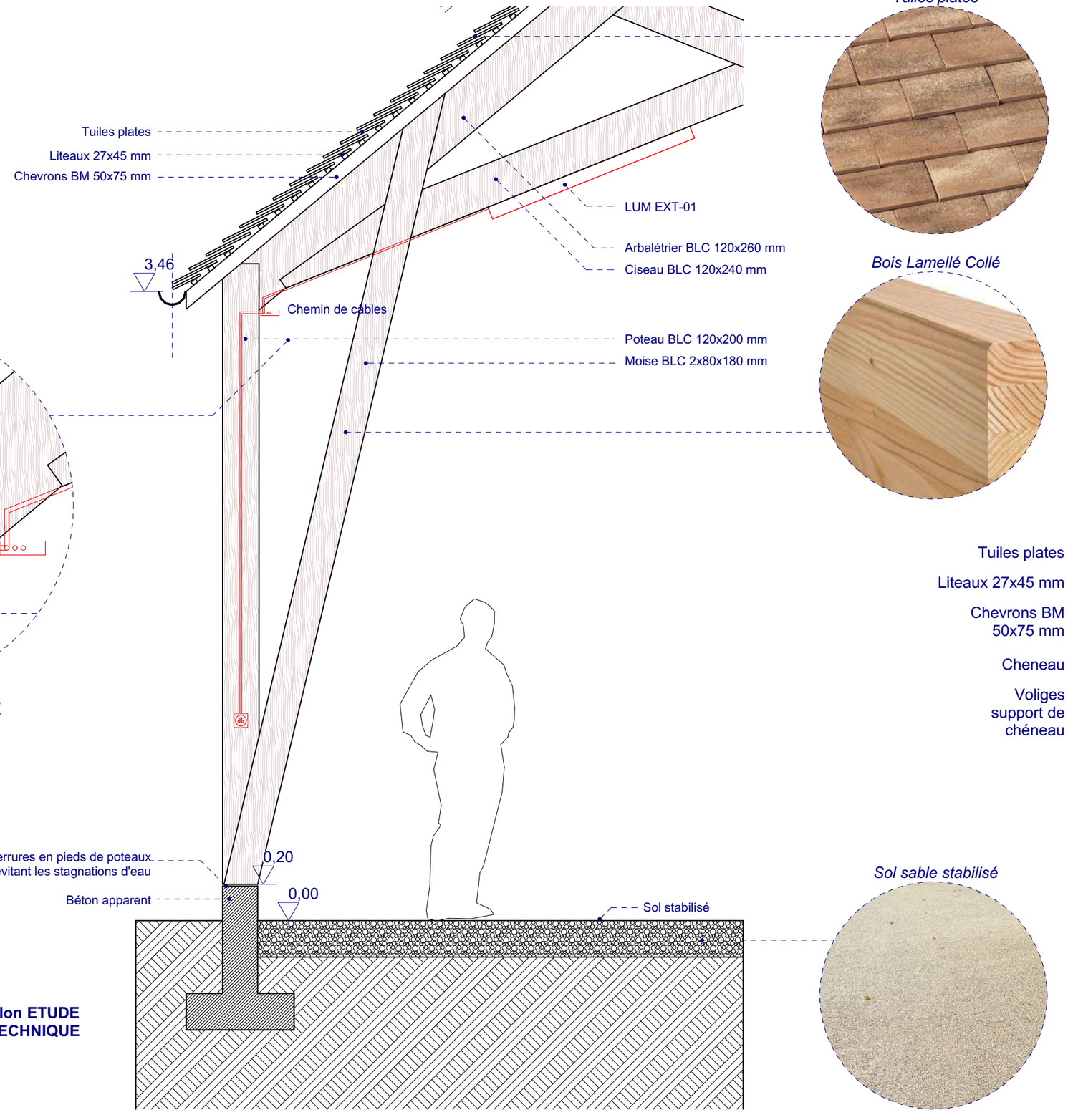

Tuiles plates

Bois Lamellé Collé

Sol sable stabilisé

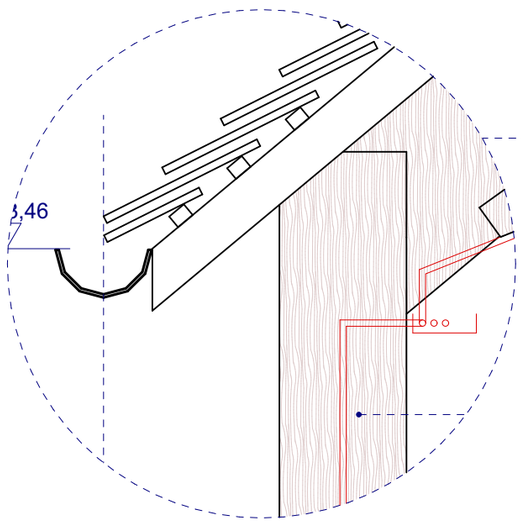

DETAIL GOUTTIERE PENDANTE

FONDATIONS selon ETUDE GEOTECHNIQUE

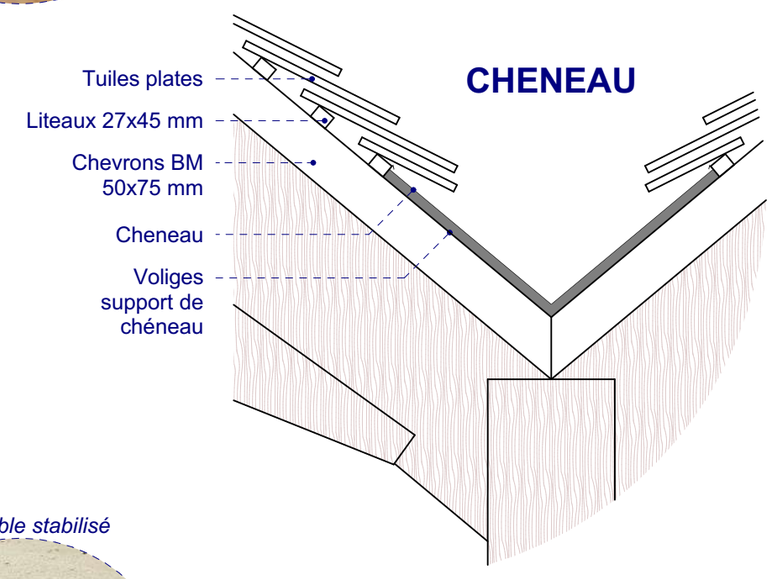

CHENEAU