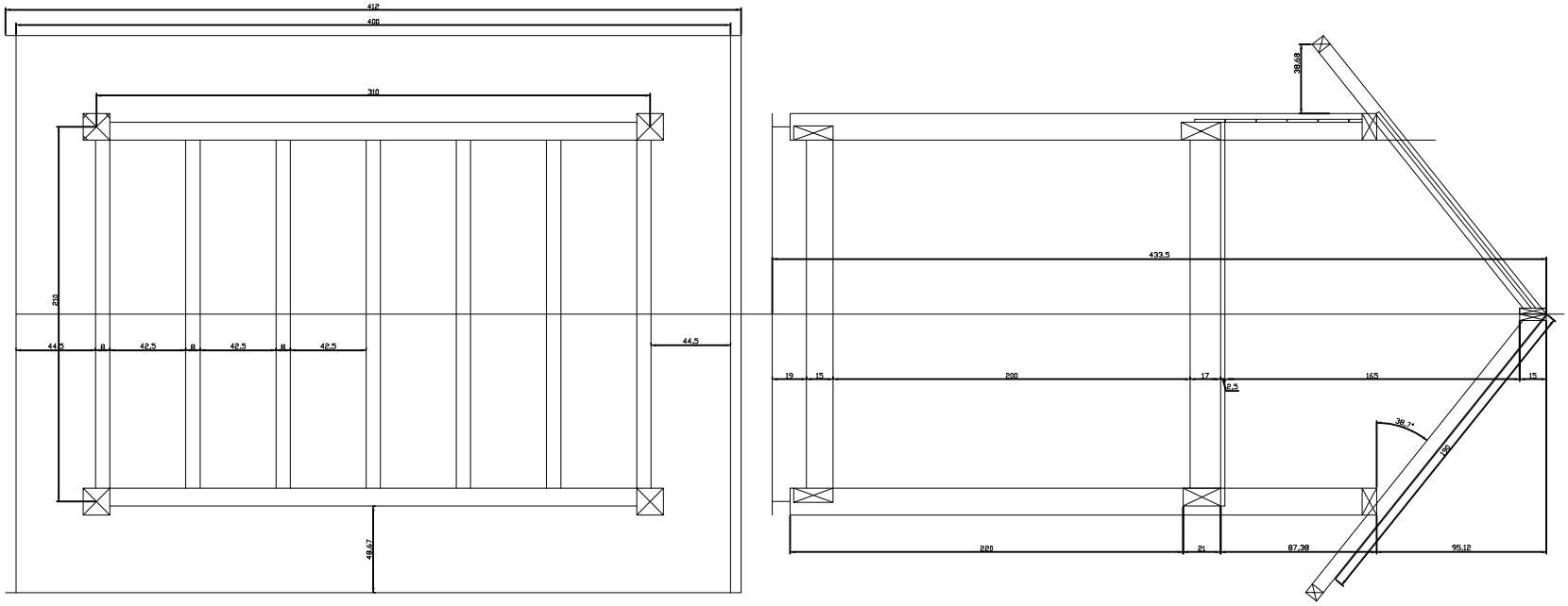
412
400
310
210
44,5
8
42,5
8
42,5
8
42,5
44,5
48,67
38,68
433,5
19
15
200
17
9,5
165
15
30,2°
180
220
21
87,38
95,12