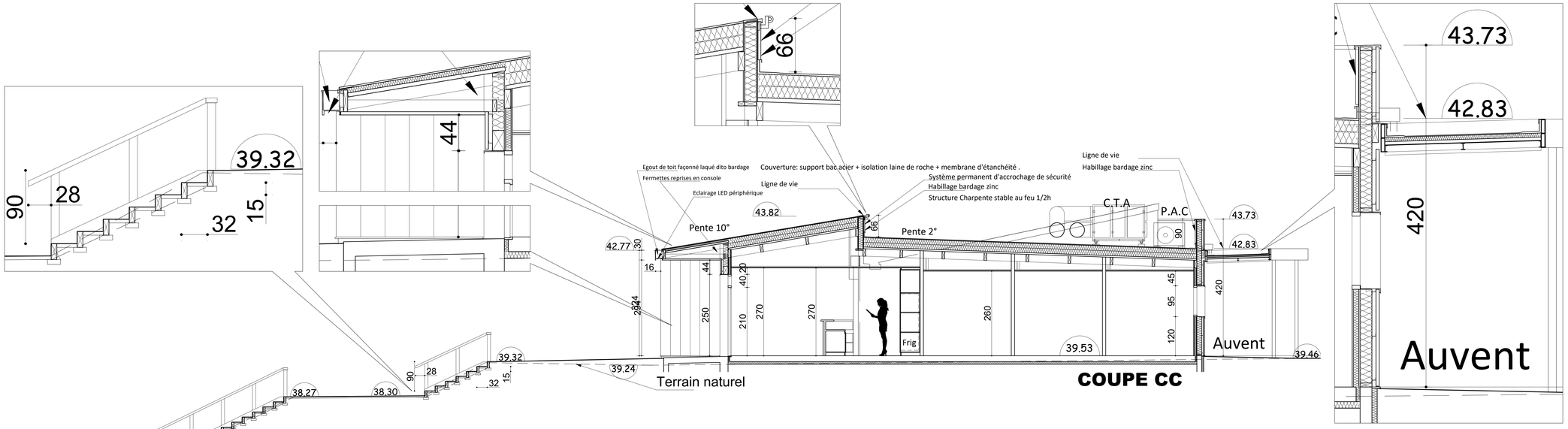

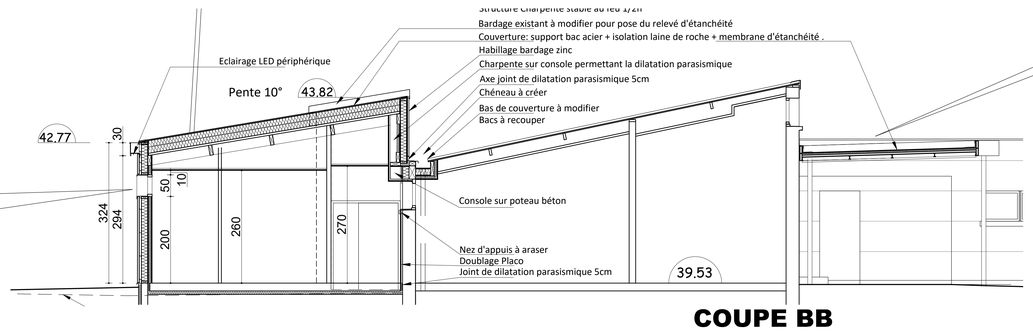

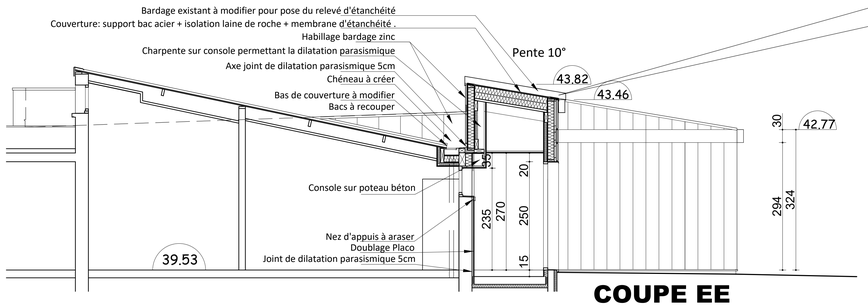

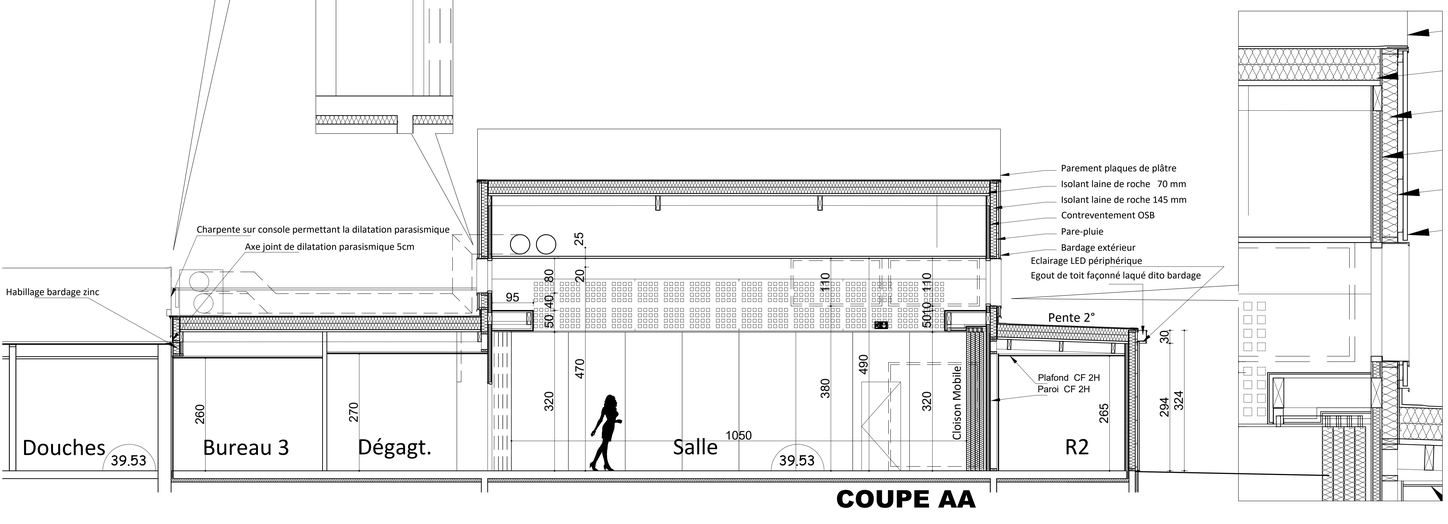

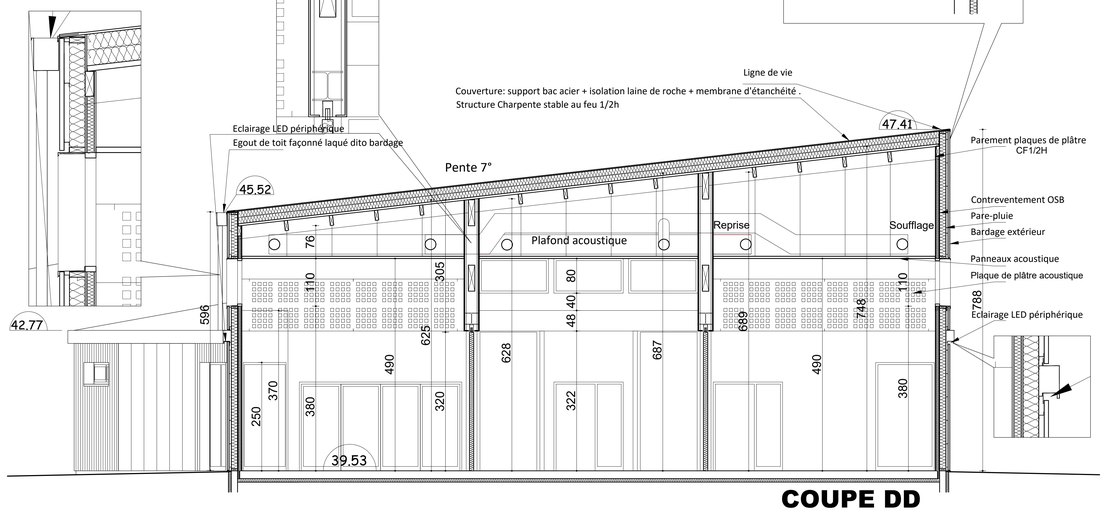

Maître d'ouvrage	**COMMUNE DE PRECIGNE**
Adresse	**Place Saint Pierre - 72300 PRECIGNE**
Objet	**Pôle Associatif et Sportif des Rivauderies: Construction d'une salle multi-activités en extension du Gymnase**
Adresse	**Route de Sablé, rue des Rivauderies - 72300 PRECIGNE**

1:50e 1:20e	Projet **COUPES ET DETAILS**	**19.MP04**
Echelle:		N°Affaire
21.09.2020	**PRO-AO**	**5**
Date		N° de Plans

P!X ARCHITECTURE

PIX ARCHITECTURE
MARION LECAN ARCHITECTE DE - HMONP
ORDRE NATIONAL DES PAYS DE LA LOIRE N° S20256
Siret : 842 690 695 00015
6 rue Brasseur - 72200 - LA FLECHE
Tel. 02.43.94.01.08 - Port. 06.07.19.58.03
E-MAIL: contact@pix-architecture.fr