SPIELMANN & CHIRINO
Architectures

Détails du platelage bois
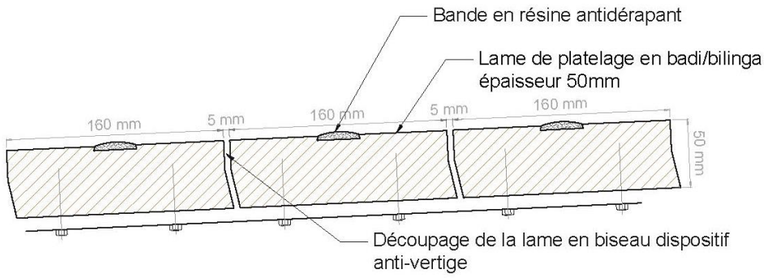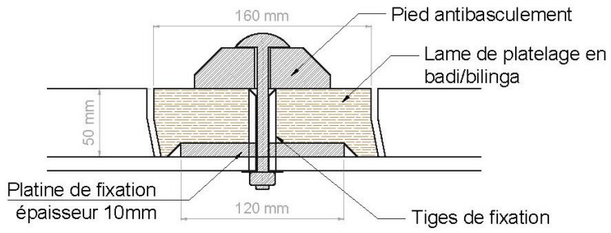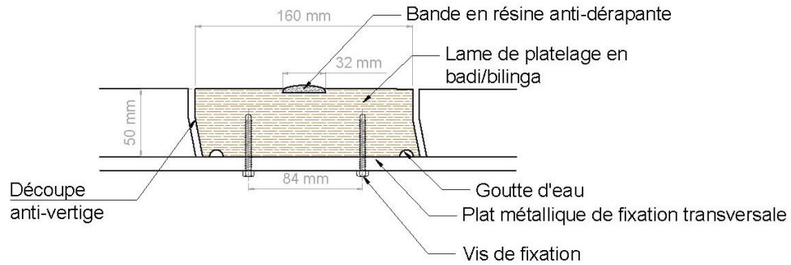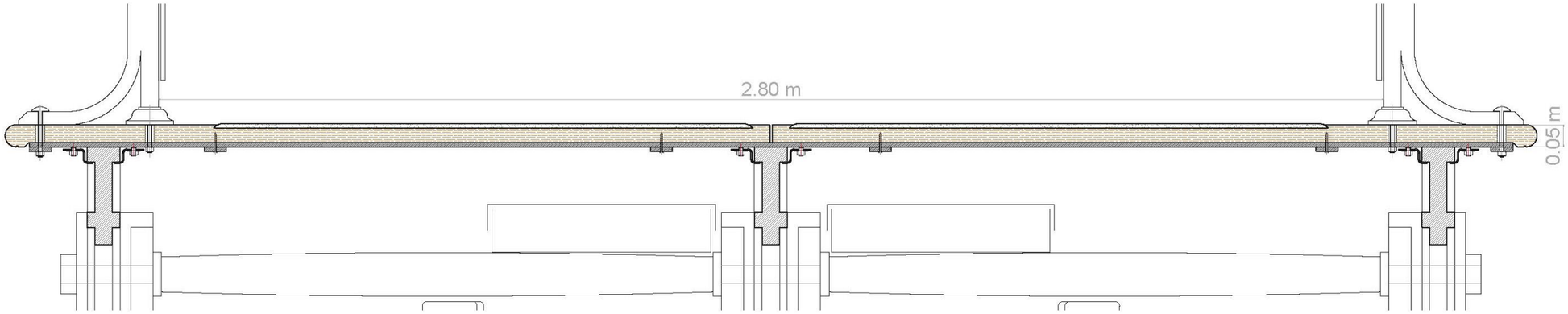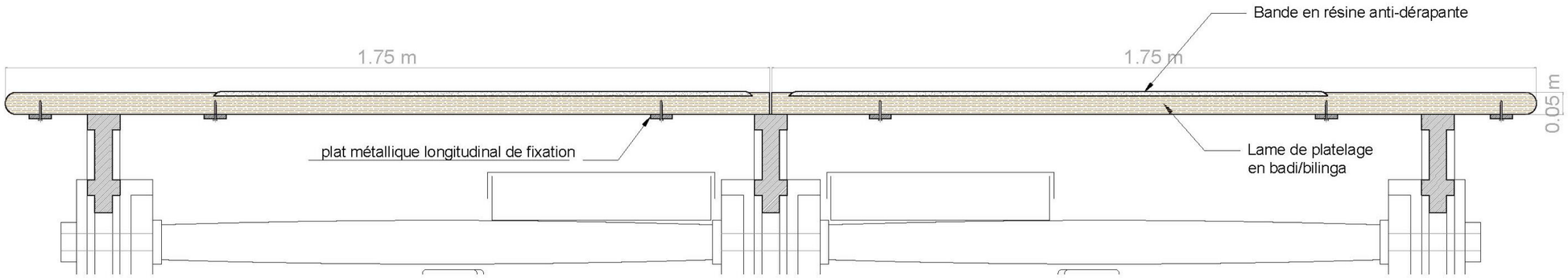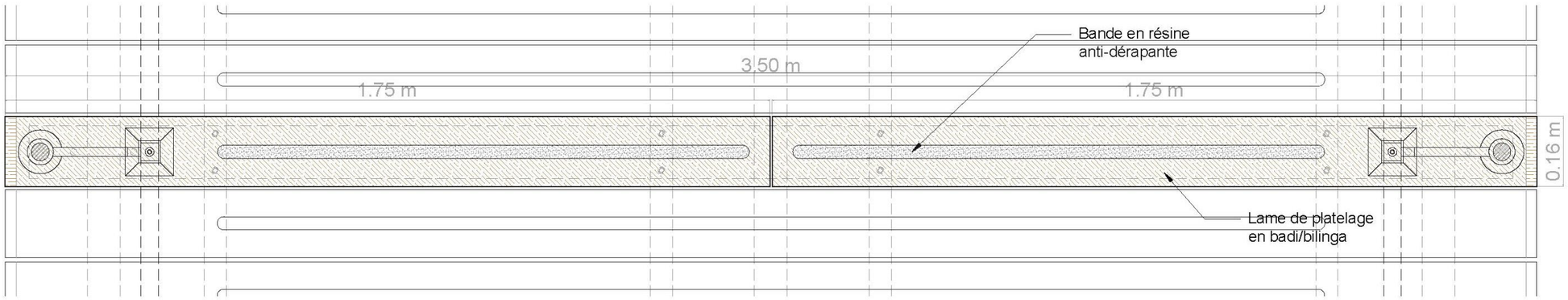
RENOVATION DES PASSERELLES DU CANAL SAINT MARTIN A PARIS