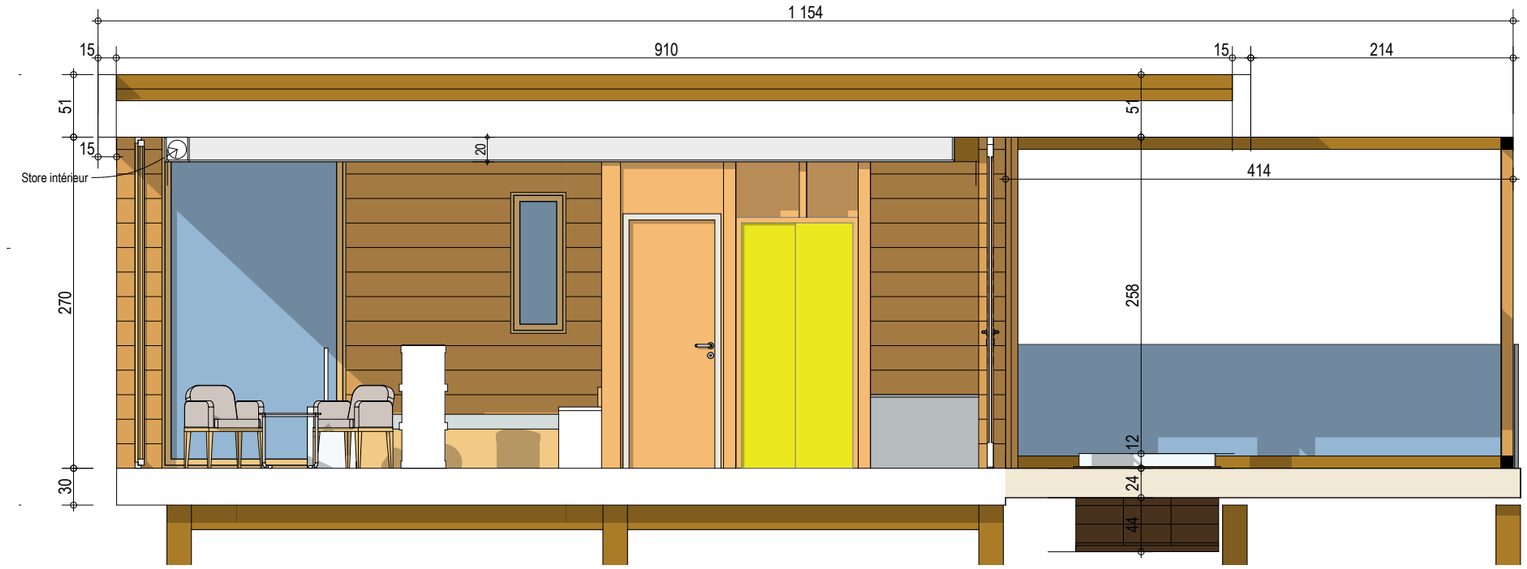
1 154
15
910
15
214
51
15
20
51
414
Store intérieur
270
258
12
30
24
44

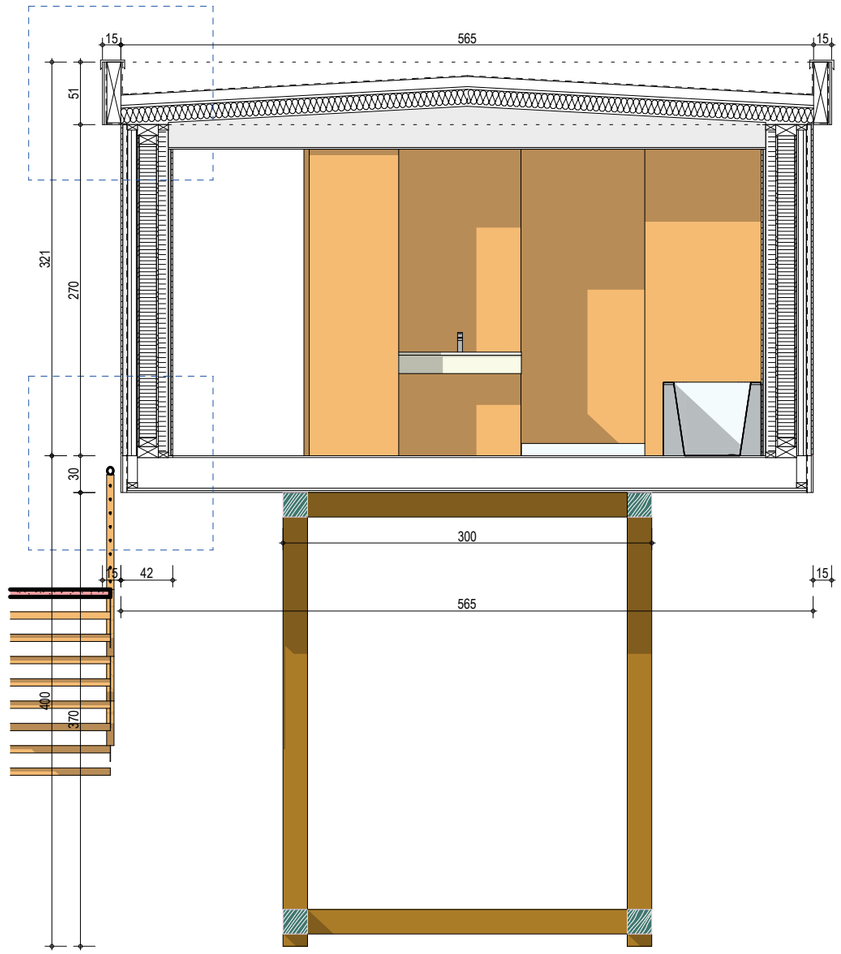
15
565
15
51
321
270
30
300
15
42
15
565
400
370

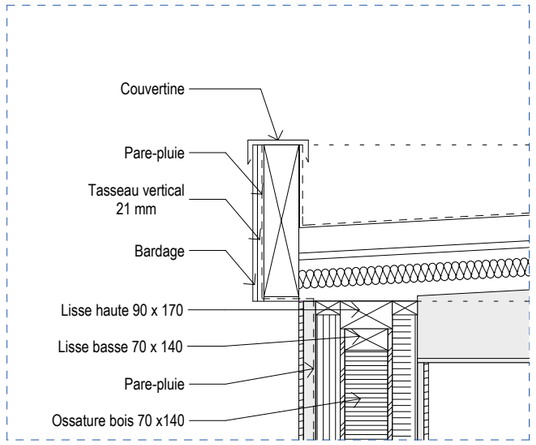
Couvertine
Pare-pluie
Tasseau vertical
21 mm
Bardage
Lisse haute 90 x 170
Lisse basse 70 x 140
Pare-pluie
Ossature bois 70 x140

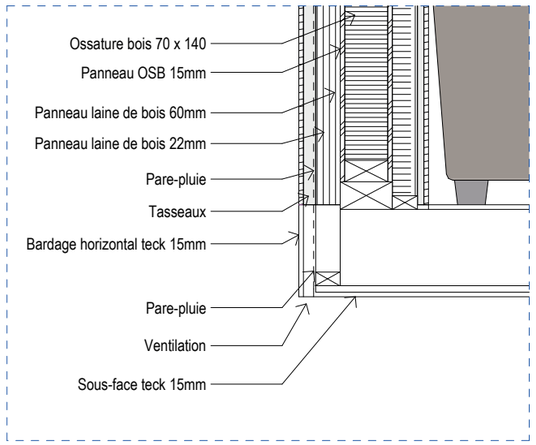
Ossature bois 70 x 140
Panneau OSB 15mm
Panneau laine de bois 60mm
Panneau laine de bois 22mm
Pare-pluie
Tasseaux
Bardage horizontal teck 15mm
Pare-pluie
Ventilation
Sous-face teck 15mm