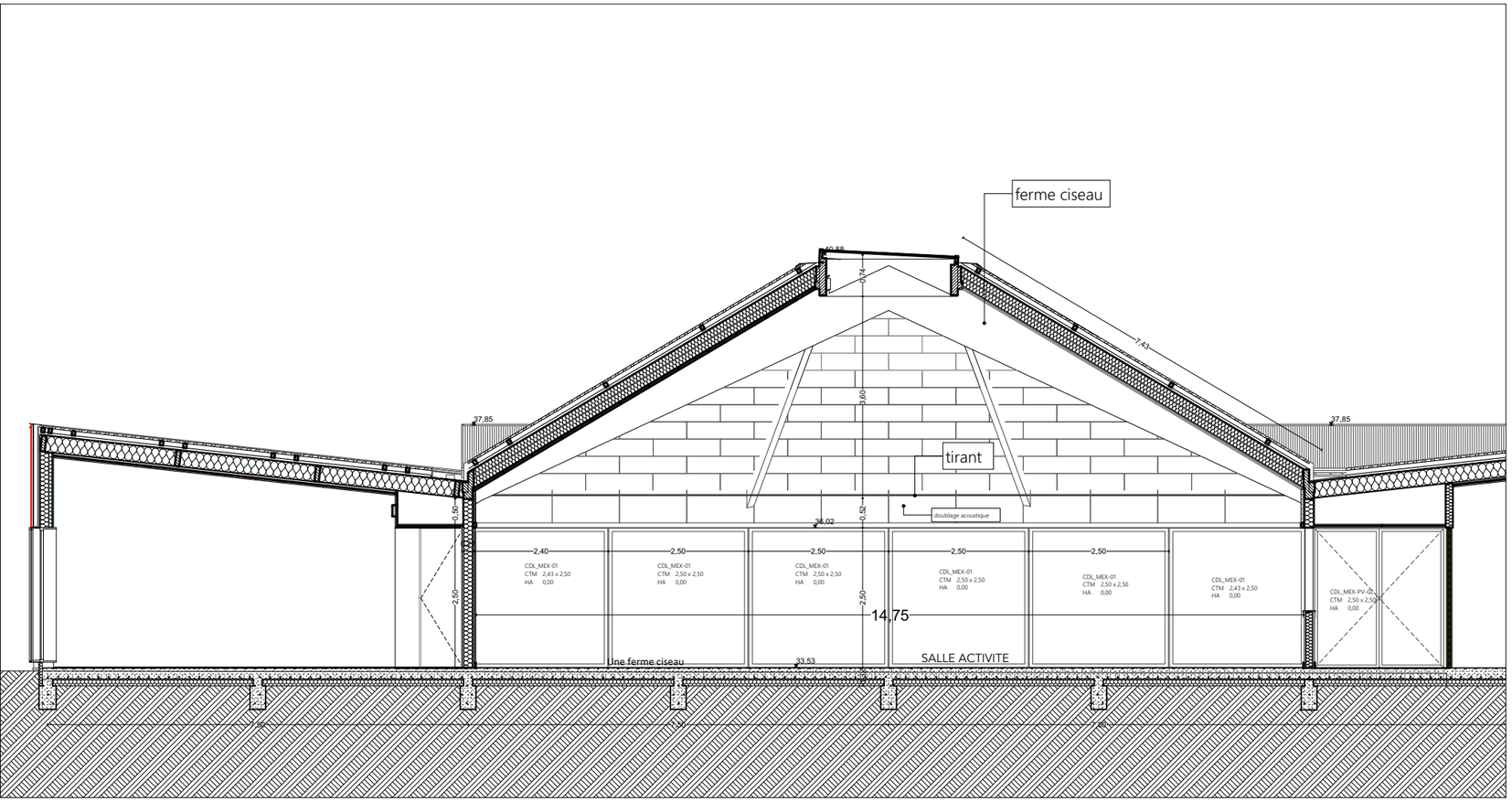
ferme ciseau
tirant
doublage acoustique
37,85
37,85
40,88
7,43
0,74
3,60
0,82
36,02
0,50
2,50
2,40
2,50
2,50
2,50
2,50
CDL_MEX-01
CTM 2,43 x 2,50
HA 0,00
CDL_MEX-01
CTM 2,50 x 2,50
HA 0,00
CDL_MEX-01
CTM 2,50 x 2,50
HA 0,00
CDL_MEX-01
CTM 2,50 x 2,50
HA 0,00
CDL_MEX-01
CTM 2,50 x 2,50
HA 0,00
CDL_MEX-01
CTM 2,43 x 2,50
HA 0,00
CDL_MEX-PV-01
CTM 2,50 x 2,50
HA 0,00
14,75
Une ferme ciseau
33,53
SALLE ACTIVITE

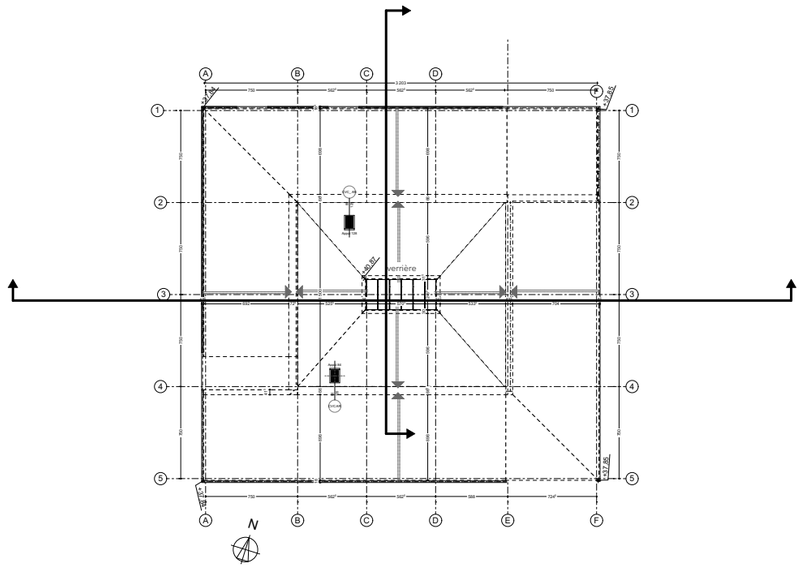
A
B
C
D
E
F
1
2
3
4
5
verrière
N

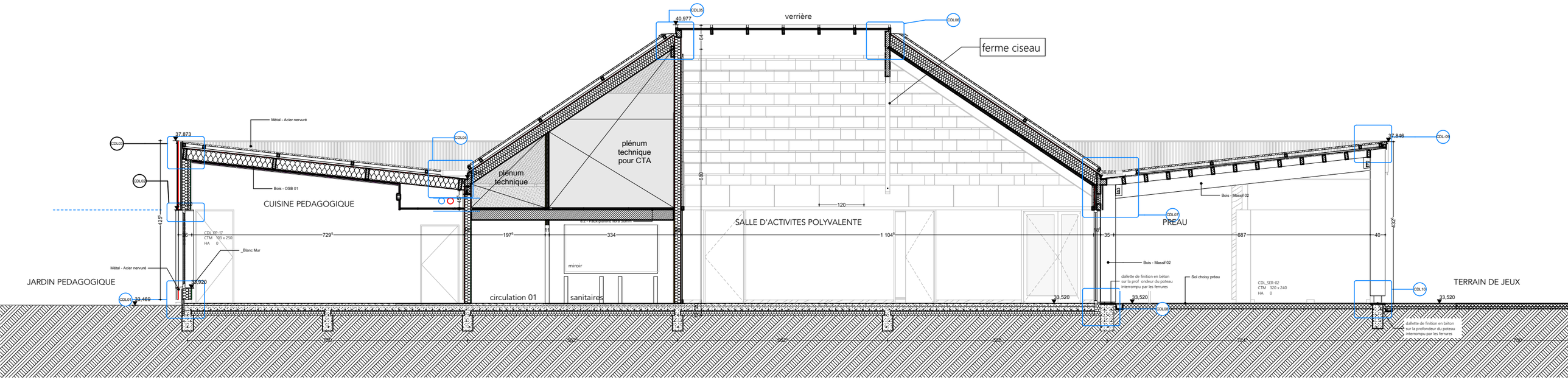
verrière
ferme ciseau
40,977
Métal - Acier nervuré
37,873
Bois - OSB 01
CUISINE PEDAGOGIQUE
plénum technique
plénum technique pour CTA
SALLE D'ACTIVITES POLYVALENTE
PREAU
Bois - Massif 02
37,846
35,861
JARDIN PEDAGOGIQUE
TERRAIN DE JEUX
circulation 01
sanitaires
miroir
33,469
33,520
33,520
33,520
33,520
729
197
334
1 104
35
687
40
425
432
680
120
dallette de finition en béton sur la profondeur du poteau interrompu par les ferrures
Sol choisy préau
CDL_SER-02
CTM 320 x 240
HA 0

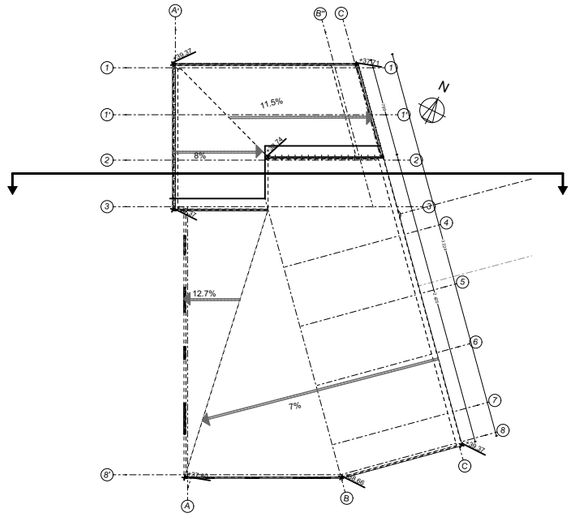
11,5%
8%
12,7%
7%
N

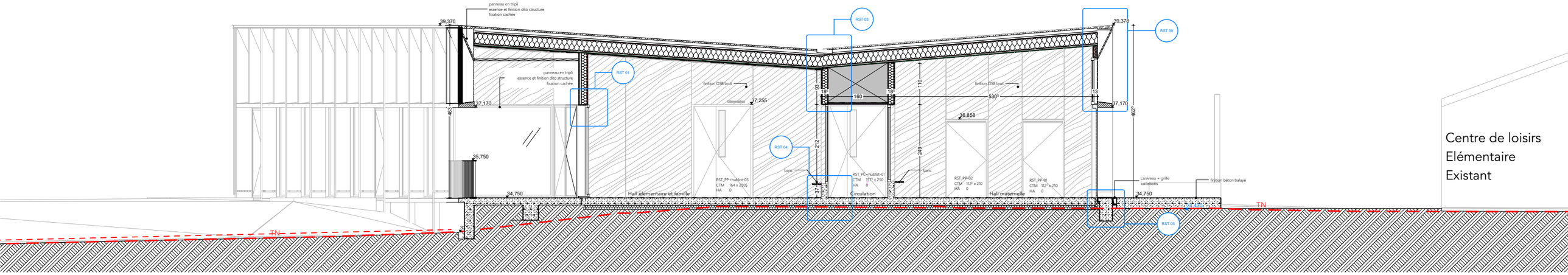
panneau en tripli
essence et finition dito structure
fixation cachée
39,370
37,170
35,750
34,750
RST 01
RST 03
RST 04
RST 05
RST 06
finition OSB brut
37,255
36,858
39,378
Hall élémentaire et famille
Circulation
Hall maternelle
banc
caniveau + grille
caillebotis
finition béton balayé
TN
Centre de loisirs
Elémentaire
Existant