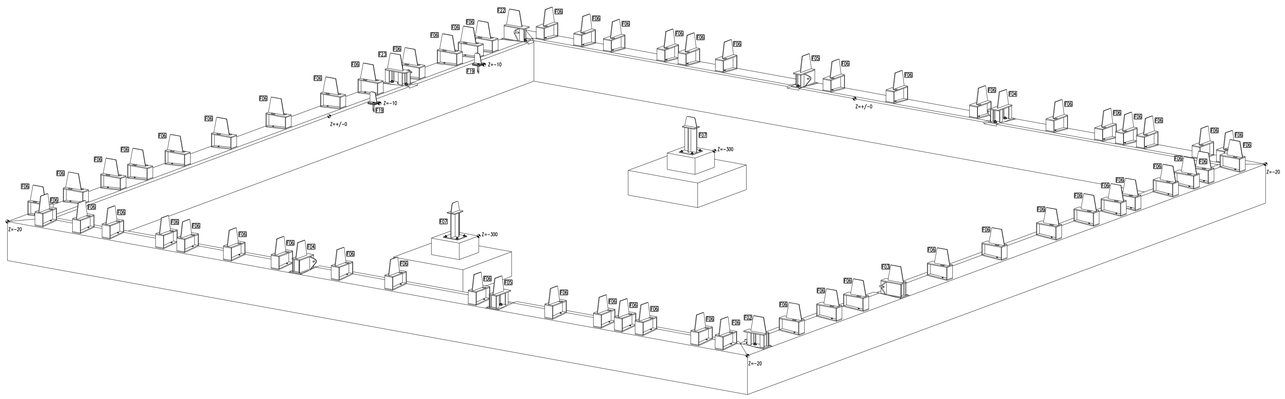

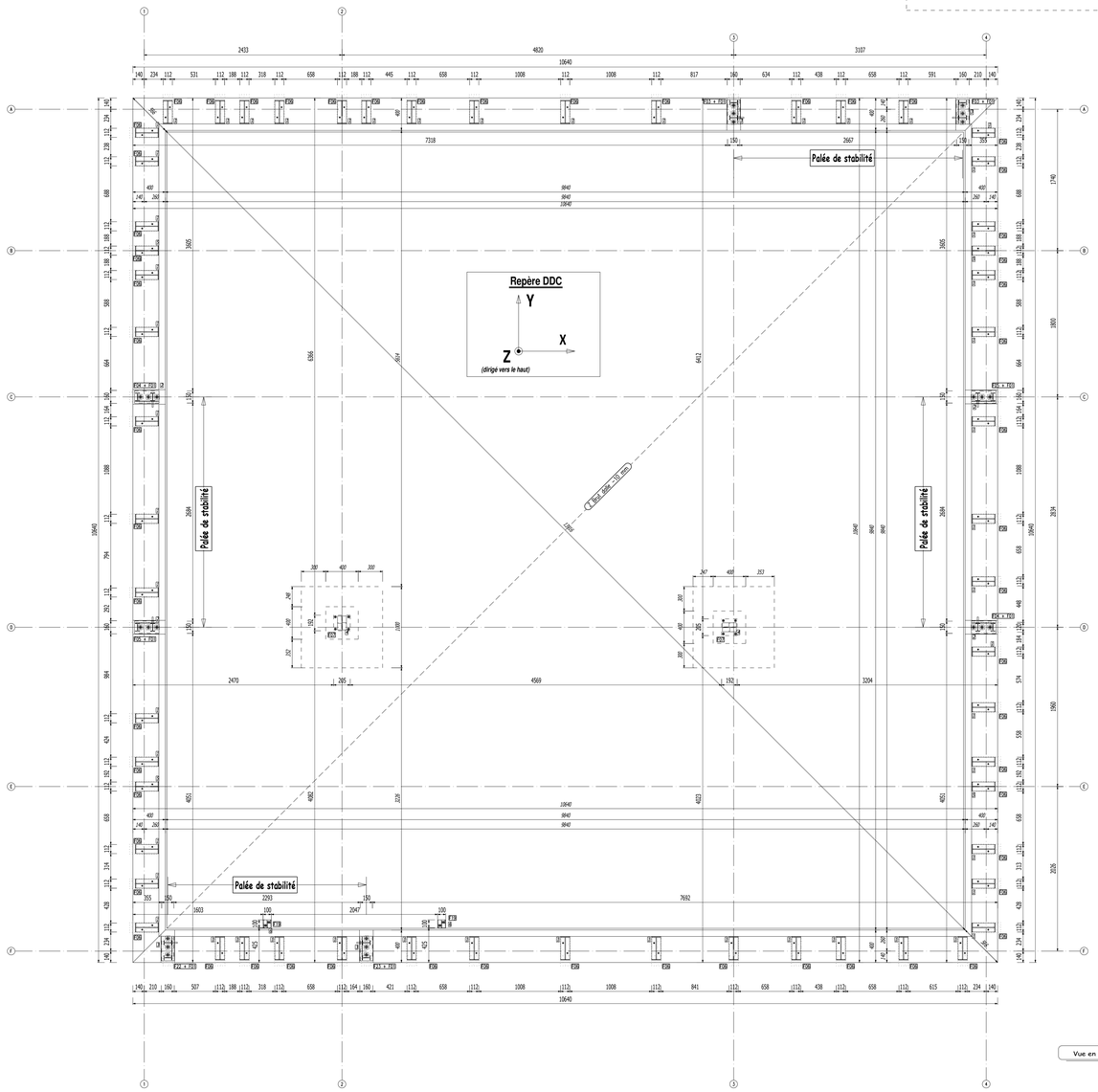

Ech: 1:50
Vue en plan - Implantation

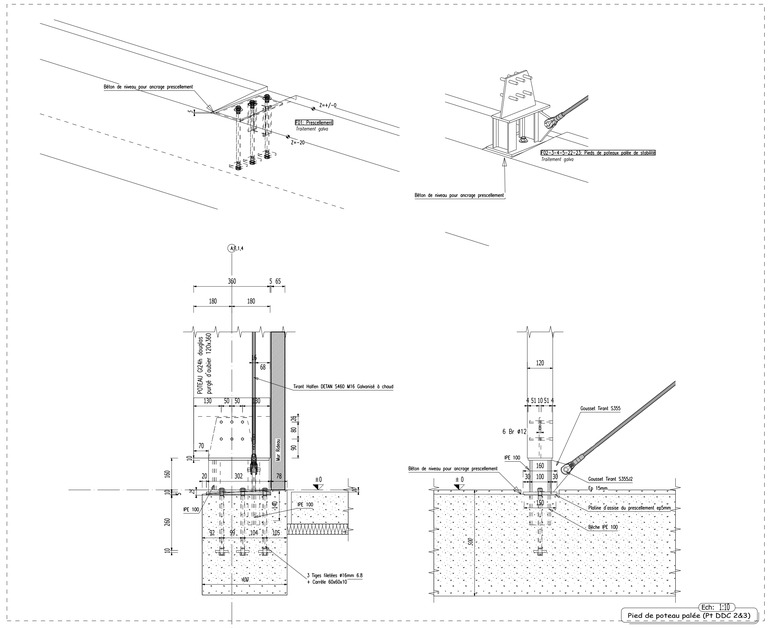

Ech: 1:10
Pied de poteau palée (Pt DDC 2&3)

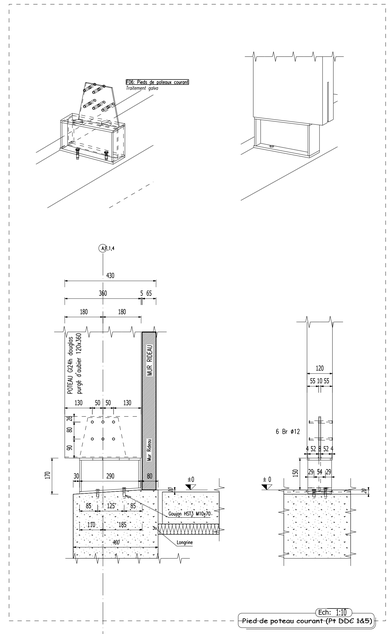

Ech: 1:10
Pied de poteau courant (Pt DDC 1&5)

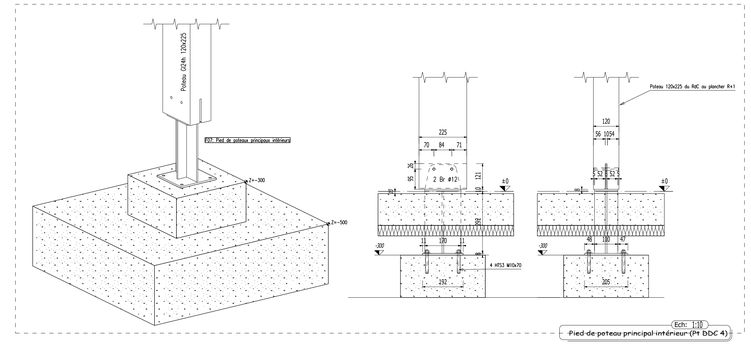

Ech: 1:10
Pied de poteau principal intérieur (Pt DDC 4)

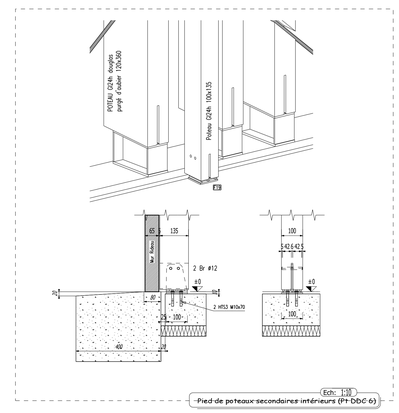

Ech: 1:10
Pied de poteaux secondaires intérieurs (Pt DDC 6)

HYPOTHESES DE CALCULS
CHARPENTE

CHARGES PERMANENTES

Complexe de couverture :	10 Kg/m²
Divers :	10 Kg/m²
Isolation :	10 Kg/m²
Plafond + rails :	15 Kg/m² (C. Fragile)
TOTAL :	**45 Kg/m²**

CHARGES ENTRETTENT
Catégorie Eurocode 1 : H
Charge : 150 daN au point le plus défavorable

CHARGES NEIGE
Région A2 ; Accumulation au droit du bandeau:
de 72 daN/m²à 36 daN/m² sur 5m

CHARGES VENT
Région 1 ; Zone IIB : Qp(z) = 40 daN/m²

SOLLICITATIONS SISMIQUES
Zone 1; Cat II : Pas de vérification aux EC8

STABILITE AU FEU
R130mins
Charpente et solivages stables au feu
Poteau à l'extérieur du bâti et visibles: Sans objets

HYPOTHESES DE CALCULS
PLANCHER R+1

CHARGES PERMANENTES

Revêtement de sol:	15 Kg/m²
Support/Diaphragme :	15 Kg/m²
Divers :	10 Kg/m²
Plafond + rails :	15 Kg/m² (C. Fragile)
TOTAL :	**55 Kg/m²**

CHARGES EXPLOITATION
Catégorie Eurocode 1 : C3
Lieux de réunion ne présentant pas d'obstacles à la circulation des personnes
Charge : 400 daN/m²

HYPOTHESES DE CALCULS
PLANCHER R+2

CHARGES PERMANENTES

Revêtement de sol:	15 Kg/m²
Support/Diaphragme :	15 Kg/m²
Divers :	7 Kg/m²
Isolation :	5 Kg/m²
PROMAT :	15 Kg/m²
Plafond + rails :	15 Kg/m² (C. Fragile)
TOTAL :	**72 Kg/m²**

CHARGES EXPLOITATION
Catégorie Eurocode 1 : B
Bureaux
Charge : 250 daN/m²

Infos assemblages

Acier S235 sauf indication contraire
Soudures entre éléments de ferrures continues

Traitement des ferrures :
Galva si exposé aux intempéries
Peinture antirouille si non exposé
Boulons : classe de qualité 5.6 sauf indication contraire
Broche : classe de qualité S235 sauf indication contraire
Fixation sabot du commerce : Pointe annelée 4x50
Clouage total
Diamètres de perçages:
Boulons : +2mm dans bois ; +2 mm dans le métal
Broches : +0mm dans bois ; +2 mm dans le métal
Vis : +0mm dans le bois ; +1mm dans le métal

CARACTERISTIQUES DES MATERIAUX

Classe du bois lamellé collé:	BLC GL24 sauf indications contraires
Classe du bois massif et contrecollé:	C24 et GT24 sauf indications contraires
Classe de traitement des bois:	Classe 2
Classe des aciers:	S235 sauf indications contraires

BLS: Boulon
RDLS: Rondelle
PTS: Pointe
BRC: Broche
CHV: Cheville
CF: Contreflèche

HYPOTHESES DE CALCULS

CHARGES CLIMATIQUE

Zone de neige : A2	Zone de vent : 1	Stabilité au feu : 30mins	Zone Sismique : 1
Altitude : 100 m	Nature du site : IIIb	Charges Exploit : cat B & C3	Catégorie d'importance II
Valeur de base : 45 daN/m²	Valeur de base : 22 m/s	Charges d'entretien : cat H	Pas de vérification

INFORMATIONS

Aucune cote ne doit être pris à l'échelle.
Le BET prend l'entière responsabilité de ses plans et calculs à l'exclusion des indications et réservations ayant trait aux corps d'états secondaires. Il appartient à ceux-ci d'en vérifier l'implantation . Un exemplaire des plans d'execution doit être accessible par tous sur le chantier.

IMPORTANT : Ce plan n'exclut pas l'utilisation des plans d'architecte.

MAP Bois

76 av Jean Jaurés 24650 Chancelade

Phase: EXE	PLAN D'IMPLANTATION	Affaire n°: 2211118
N° Plan: I01		Date: 03.05.2019
		Suivi par: Paul Leveau

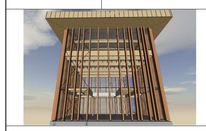

B.C BET Structure
12 rue Eugène Chevreul
86 000 Poitiers
05 49 13 45 36
contact@structureboisconseil.fr

Maitre d'oeuvre:

Maitre d'ouvrage: M. Lespinas

Indice	Date	Modifications
	09/04/2019	Première édition
A	26/03/2019	Ajout de porteuses au R+2
B	08/04/2019	Ajout des poteaux intérieurs en file F
C	24/04/2019	Modifications suite à la réception des plans G.O et aux commentaires MOA concernant les plans de charpentes
D	26/04/2019	Modifications hauteur implantation F01 d'après mise au point technique Charpentier / Maçon
E	02/05/2019	Complément cotation et détails

Ce plan est notre propriété et ne peut être reproduit ou communiqué sans notre autorisation