COURSIVE R+1
sur HALL

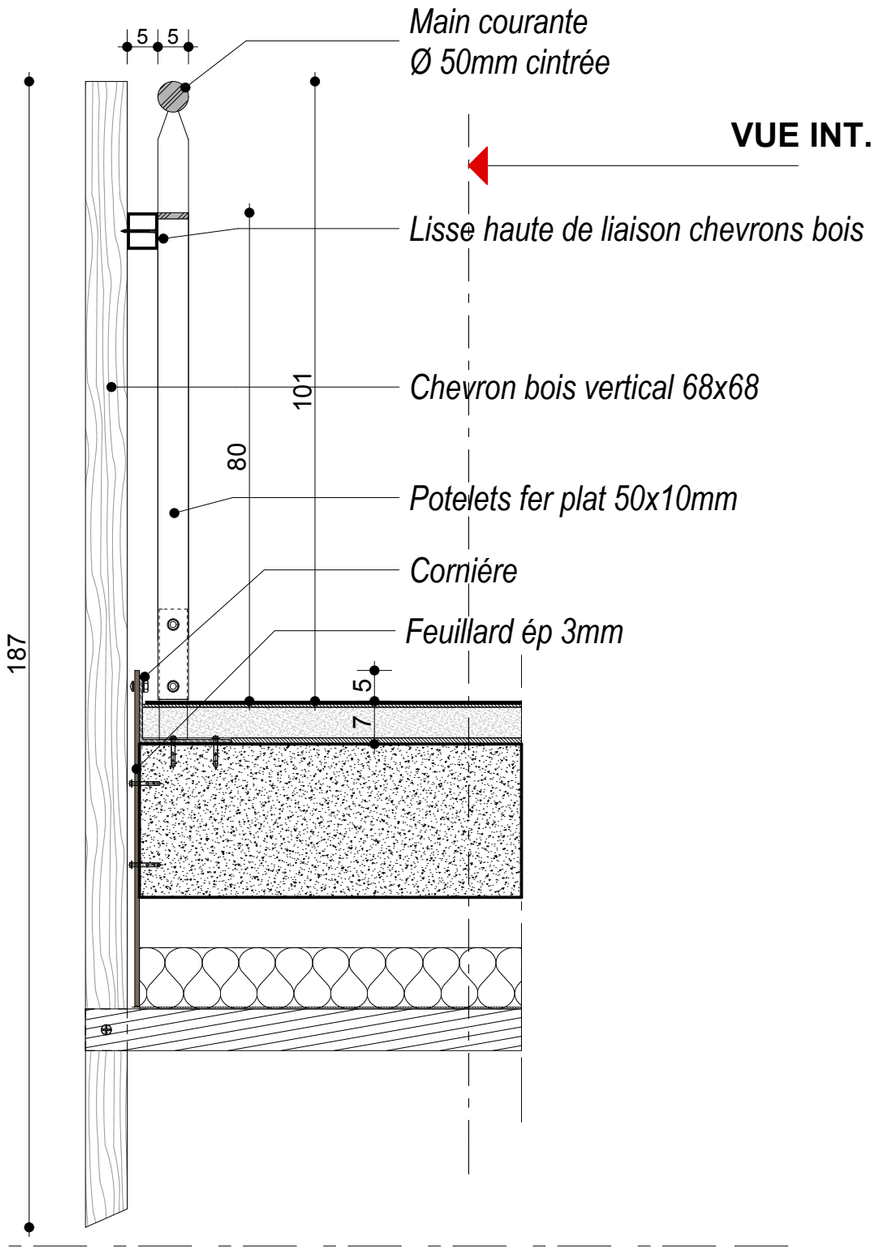

COUPE 1-1

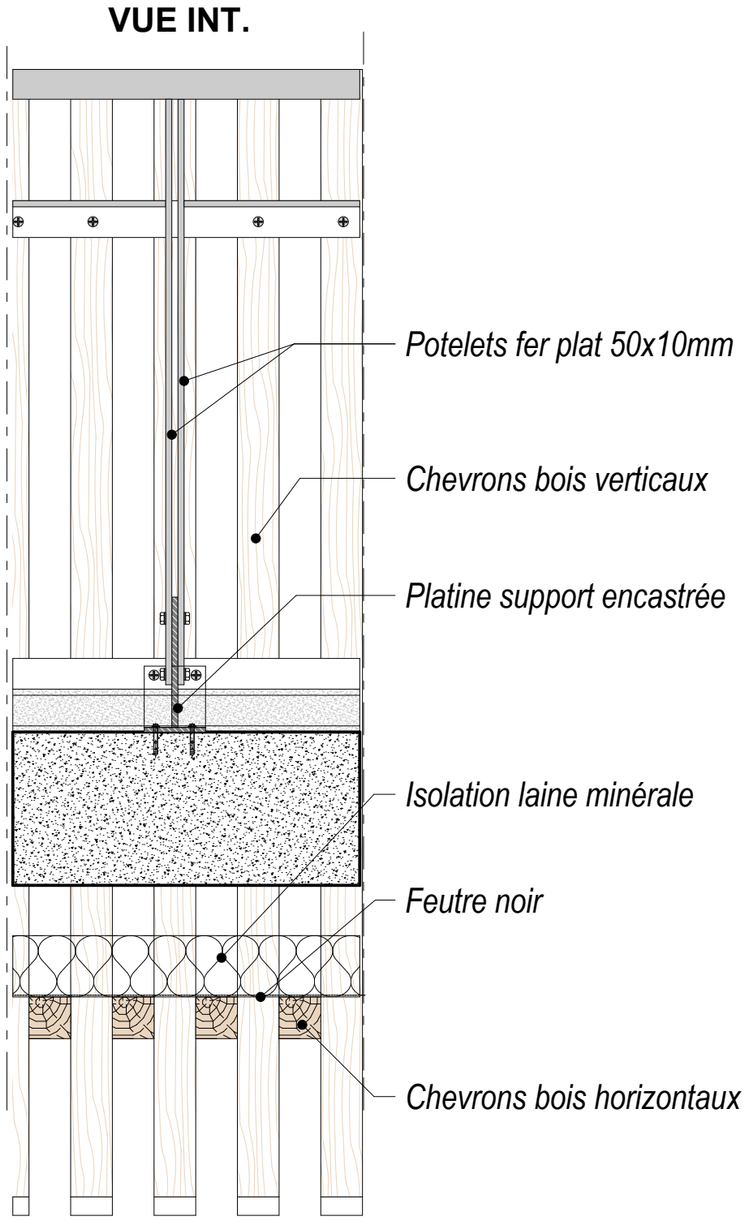

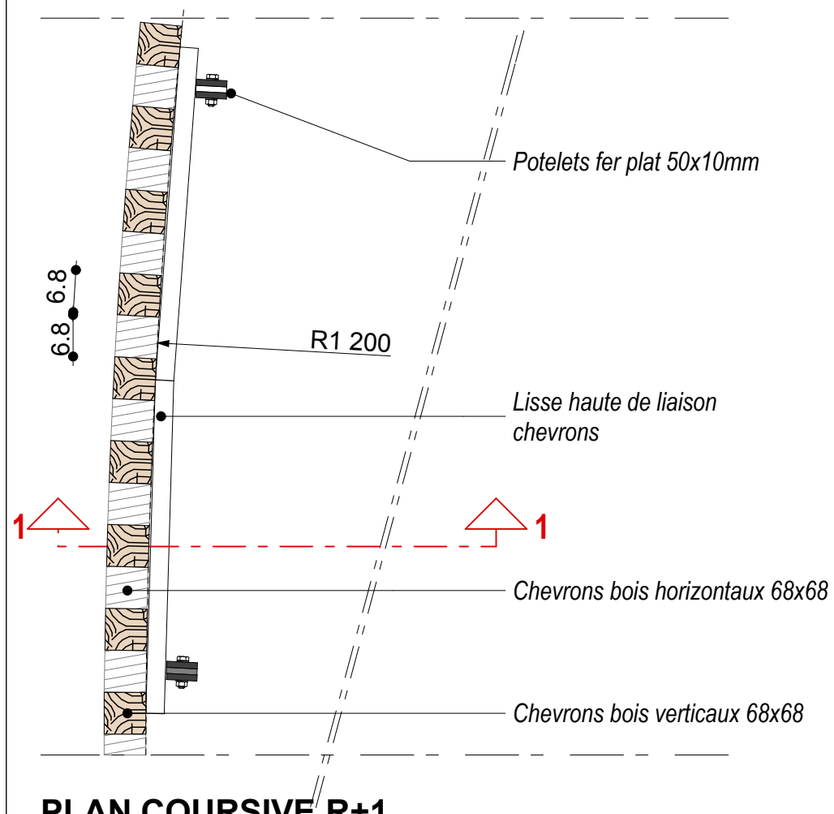

PLAN COURSIVE R+1

MAITRE D'OUVRAGE **COMMUNE DE FRONTIGNAN** Place de l'Hôtel de Ville BP 308 34 113 FRONTIGNAN Tél : 04 67 18 51 63 Fax : 04 67 18 51 08	PHASE **DCE**	**Reconstruction et Extension du Groupe Scolaire LES LAVANDINS** **DETAIL 3' GARDE CORPS BOIS AJOURE GC2' SUR HALL**	DATE MAI 2012 ECH 1:10	**SCPA NICOLAS ET MAURIN ARCHITECTES** Résidence Le Pré d'Hermès 95, rue Pomier Layrargues 34070 MONTPELLIER Tél : 04 67 58 53 86 Fax : 04 67 58 52 32 Email: nm_archi@club-internet.fr 2A