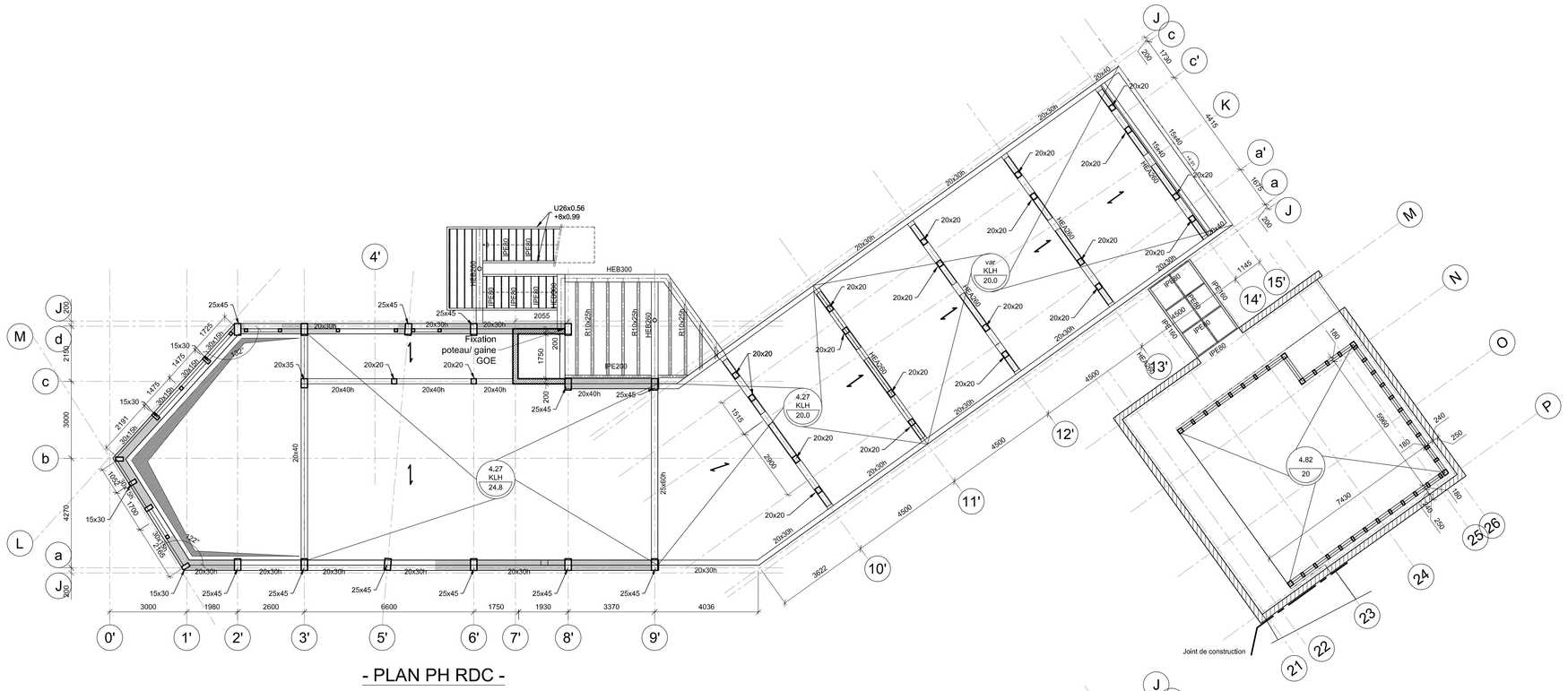


- PLAN PH RDC -

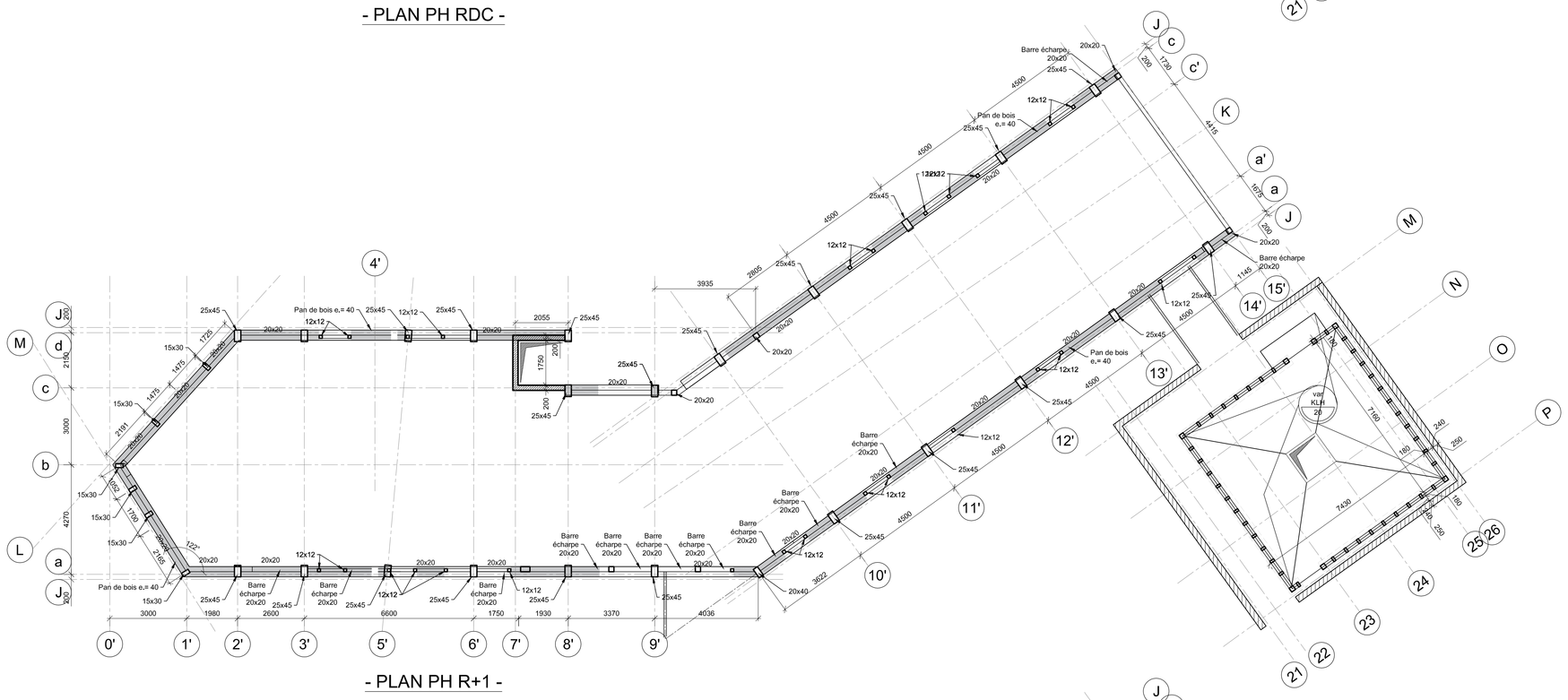


- PLAN PH R+1 -

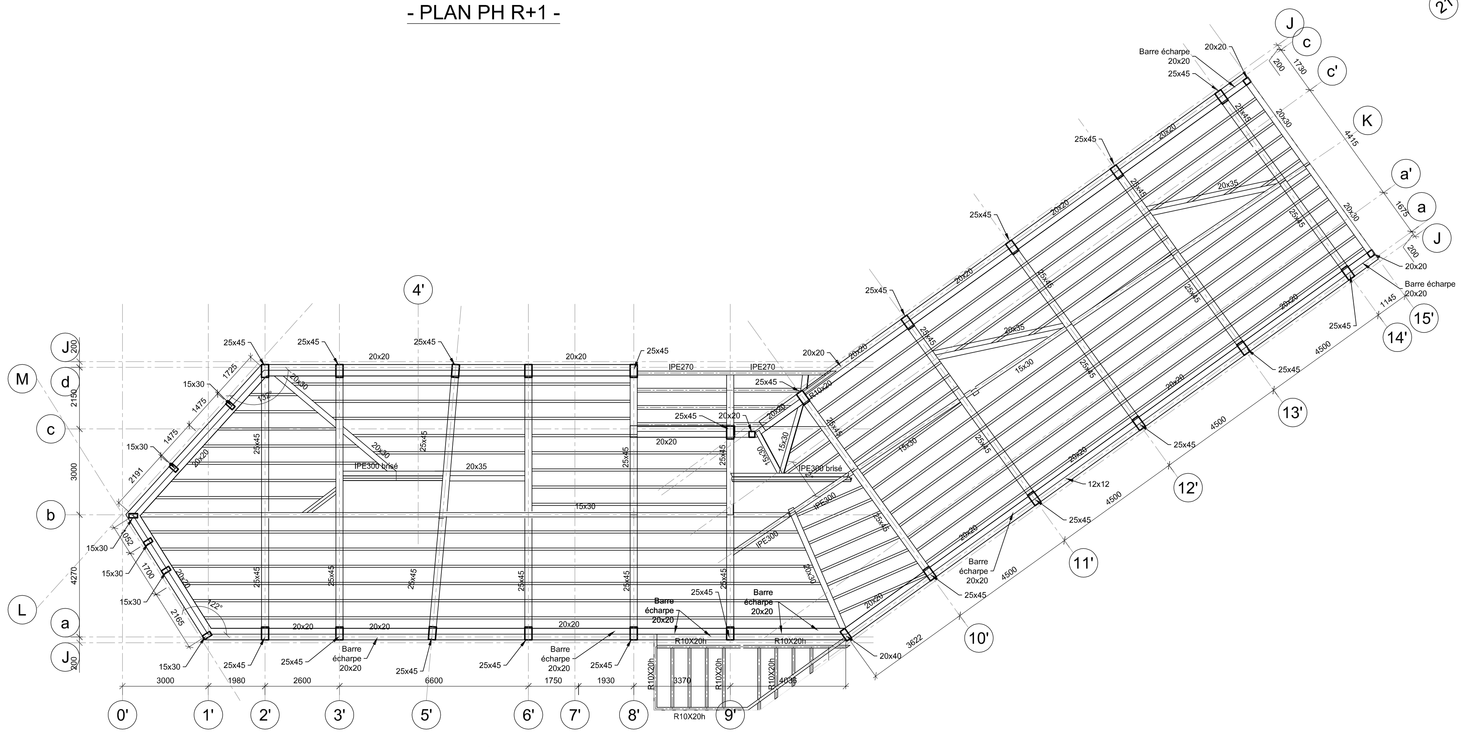


- PLAN TOITURE -

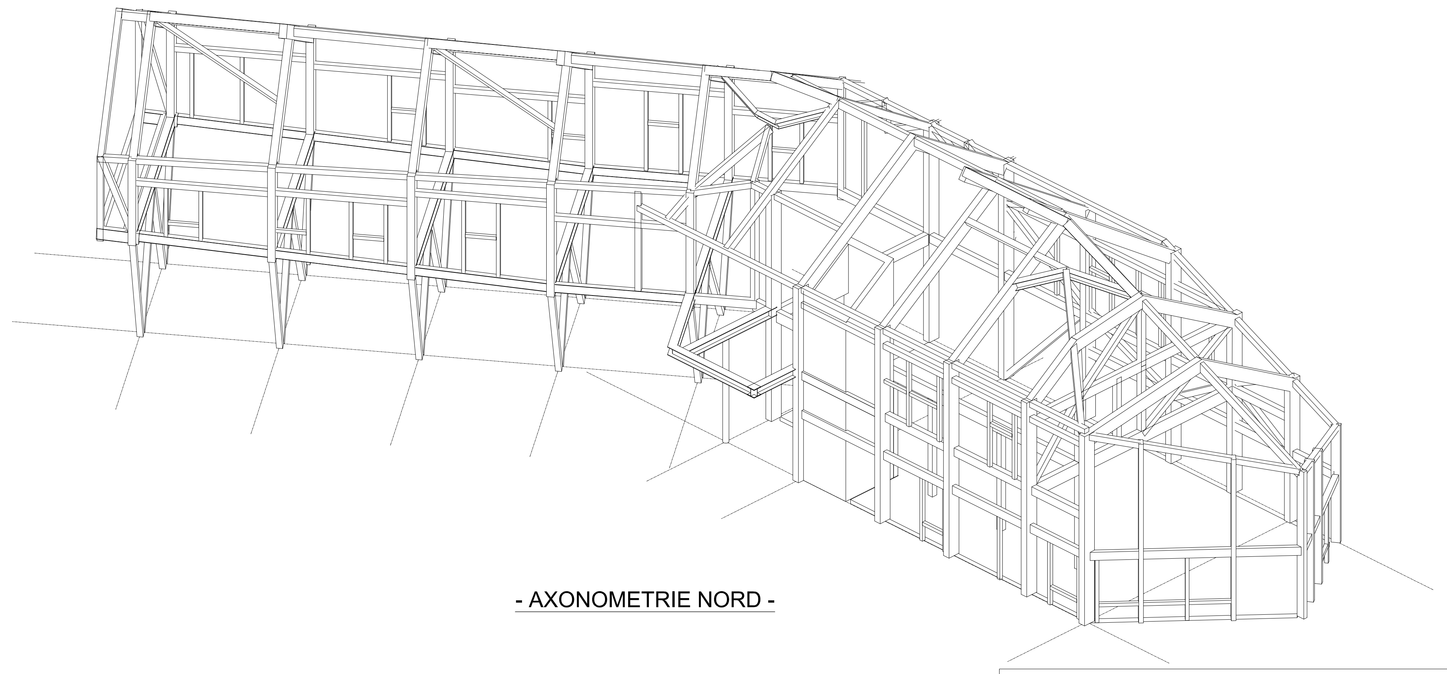

- AXONOMETRIE NORD -

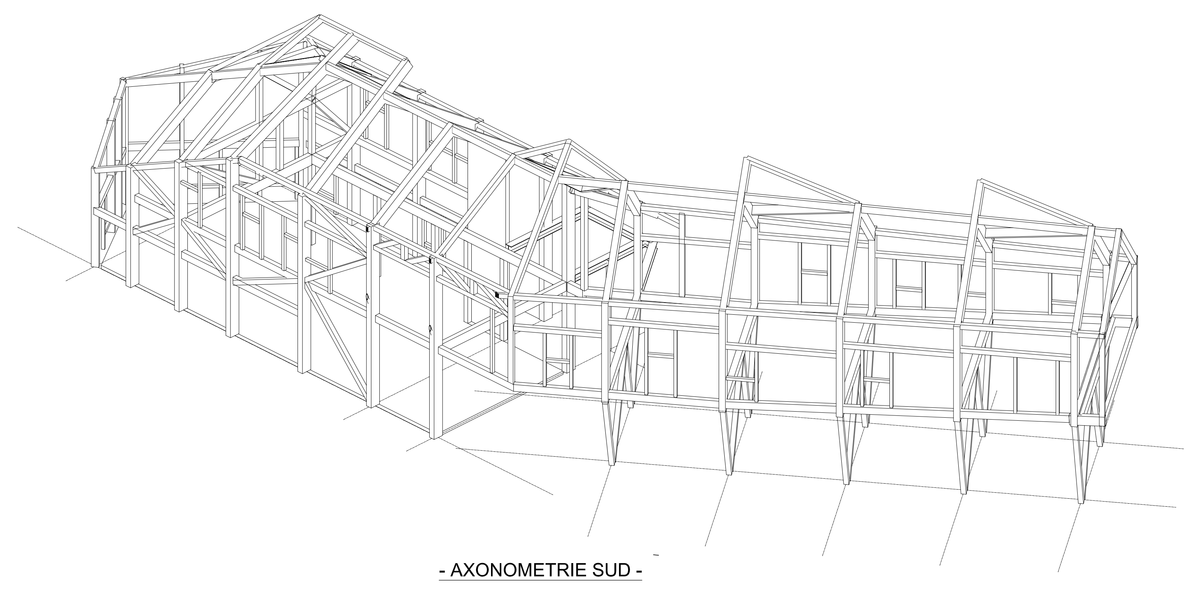

- AXONOMETRIE SUD -

## CONVENTIONS GRAPHIQUES

| | | | | | |
|---|---|---|---|---|---|
| | ESCALIER | | BOIS COUPÉ | B.N. | BANDE NOYÉE |
| | TRÉMIE | | PAN DE BOIS | P.V. | POUTRE VOILE |
| | LIMITE DE DALLE | | BOIS VU | P.R. | POUTRE RETROUSSÉE |
| | BÉTON COUPÉ | | BOIS EN CHARGE | | ACIER COUPÉ |
| | BÉTON VU | +30,15 / 20 | COTES DALLES | | ACIER VU |
| | BÉTON EN CHARGE | | CLOS COUVERT / HORS LOT | | ACIER CACHÉ |
| | ACROTÈRE | | ISOLATION | | IMPACT C.M. |
| | SEMELLE / BÉTON DE PROPRIETÉ | | MAÇONNERIE COUPÉE | CVT | PALÉE DE CONTREVENTEMENT |
| | COUCHE DE FORME | | MAÇONNERIE EN CHARGE | | JOINT DE DILATATION |
| 4 | AXE / FILES | D | AXE CHARPENTE | | LIMITE DE PROPRIÉTÉ |

NOTA

1. CE PLAN EST UN PLAN DE PRINCIPE TECHNIQUE. POUR LA MISE AU POINT DES PLANS D'EXÉCUTION ET LE DÉTAIL DES MODÉNATURES, L'ENTREPRISE SE RÉFÈRERA AUX DERNIERS PLANS ET CARNETS DE DÉTAILS ARCHITECTE.

2. LES COTES FIGURANT SUR CE PLAN SONT DONNÉES À TITRE INDICATIF ET NE SONT PAS À CONSIDÉRER COMME BONNES À L'EXÉCUTION.

3. LES TRÉMIES ET LOCALISATIONS DE GAINES DONNÉES SUR CE PLAN SONT À VALIDER EN SYNTHÈSE AVEC LE DOSSIER DE PLANS ARCHITECTE. EN CAS DE CONTRADICTION, L'ENTREPRISE SE RÉFÈRERA AUX DERNIERS PLANS ET CARNETS DE DÉTAILS ARCHITECTE.

5. HYPOTHÈSES DE CONCEPTION SPÉCIFIQUES :
5,1 : CHARGES PERMANENTES AUTRES QUE POIDS PROPRE : VOIR NOTE D'HYPOTHÈSES JOINTE AU DOSSIER
5,2 : LOCALISATION ET VALEURS DES CHARGES PERMANENTES ET D'EXPLOITATION ; VOIR NOTE D'HYPOTHÈSES JOINTE AU DOSSIER

6. RAPPORTS DE SOL DE RÉFÉRENCE ; VOIR RÉCAPITULATIF ET SYNTHÈSE DANS LA NOTE D'HYPOTHÈSES

7. QUALITÉ DES MATÉRIAUX - VOIR NOTE D'HYPOTHÈSES

PARC DES LABYRINTHES - MONTENDRE *charente maritime*


| | |
|---|---|
| Maîtrise d'ouvrage : | communauté de communes de la Haute Saintonge<br>7 rue Taillefer - BP2 - 17500 Jonzac cedex / 05 46 48 12 11 |
| AMO Programmiste : | premier'acte<br>4 rue Saint Hilaire - 86000 Poitier / 05 49 88 07 20 / 1acte@1acte.fr |
| Architecte mandataire : | atelierphilippemadec<br>34 Boulevard Bonne Nouvelle - 75010 Paris / 01 48 04 34 47 / madec@madec.net |
| Paysagiste : | agence Bertrand Paulet<br>33 rue Bouret - 75019 Paris / 01 42 64 42 67 / bertrand.paulet@wanadoo.fr |
| Scénographe : | Guliver design<br>31, rue Chanzy 75011 Paris / 01 46 59 14 11 / guliver@club-internet.fr |
| Conception multimédia : | Anamnésia<br>21 avenue de Neuhof 67100 Strasbourg / 03 88 22 67 83 / contact@anamnesia.com |
| Bureau d'étude général : | igrec ingénierie SAS<br>127 avenue d'Italie - 75013 Paris / 01 53 94 73 73 |
| Bureau d'étude environnement : | tribu<br>19 rue Frédérick Lemaître - 75020 Paris / 01 43 49 55 75 / tribu@tribu-conceveirdurable.fr |
| Bureau d'étude structure : | c&e ingenierie<br>27 rue de l'Ambroisie 75012 Paris / 01 44 75 48 51 / structure@ceingenierie.fr |


# Maison du parc
# Charpente - Plans et Axonométries

| indice | date | modification ou commentaire |
|---|---|---|
| | | |

| | |
|---|---|
| phase : | DCE |
| indice : | A |
| numéro : | CE-01 |
| date : | mars 2016 |
| échelle : | 1:100 |